10099
A235

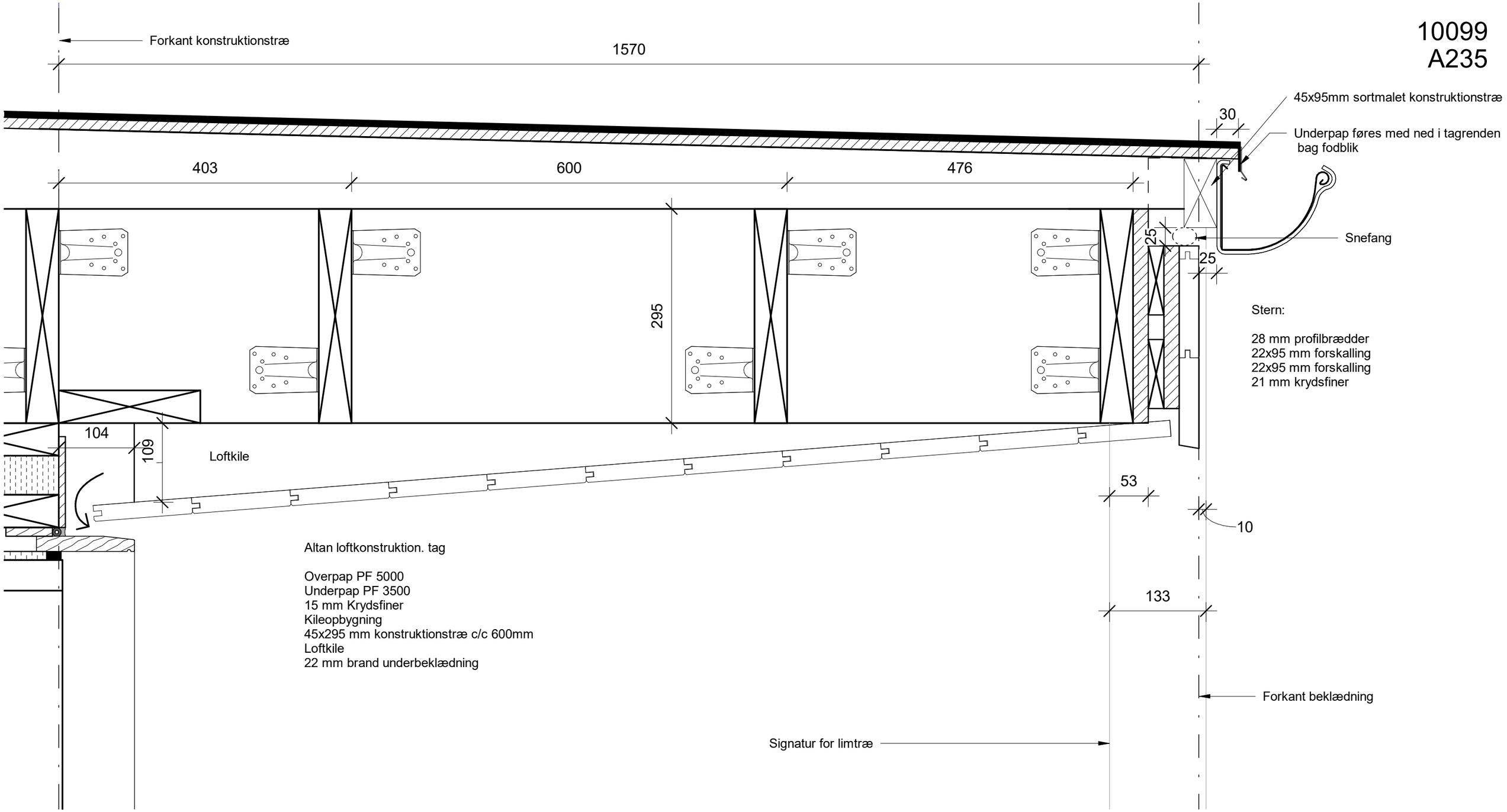

Altan loftkonstruktion. tag

Overpap PF 5000
Underpap PF 3500
15 mm Krydsfiner
Kileopbygning
45x295 mm konstruktionstræ c/c 600mm
Loftkile
22 mm brand underbeklædning

10099 Agorahaverne - AHSII

A235

Sophushaven

Tagudhæng ved altan 2.sal

Byggeplads:	Papir:	Dato:	09/03/22
Matrikel nr.:	Init: KEV	Mål:	1 : 5

FLEXMODUL
ENKELT·FLEXIBELT·MODULBYGGERI
Parallelvej 5 - DK - 7830 Vinderup -
www.flexmodul.dk
Tel. +45 9744 2333 - CVR.NR 17919075

Projektleder:
Mail:
Mobil:

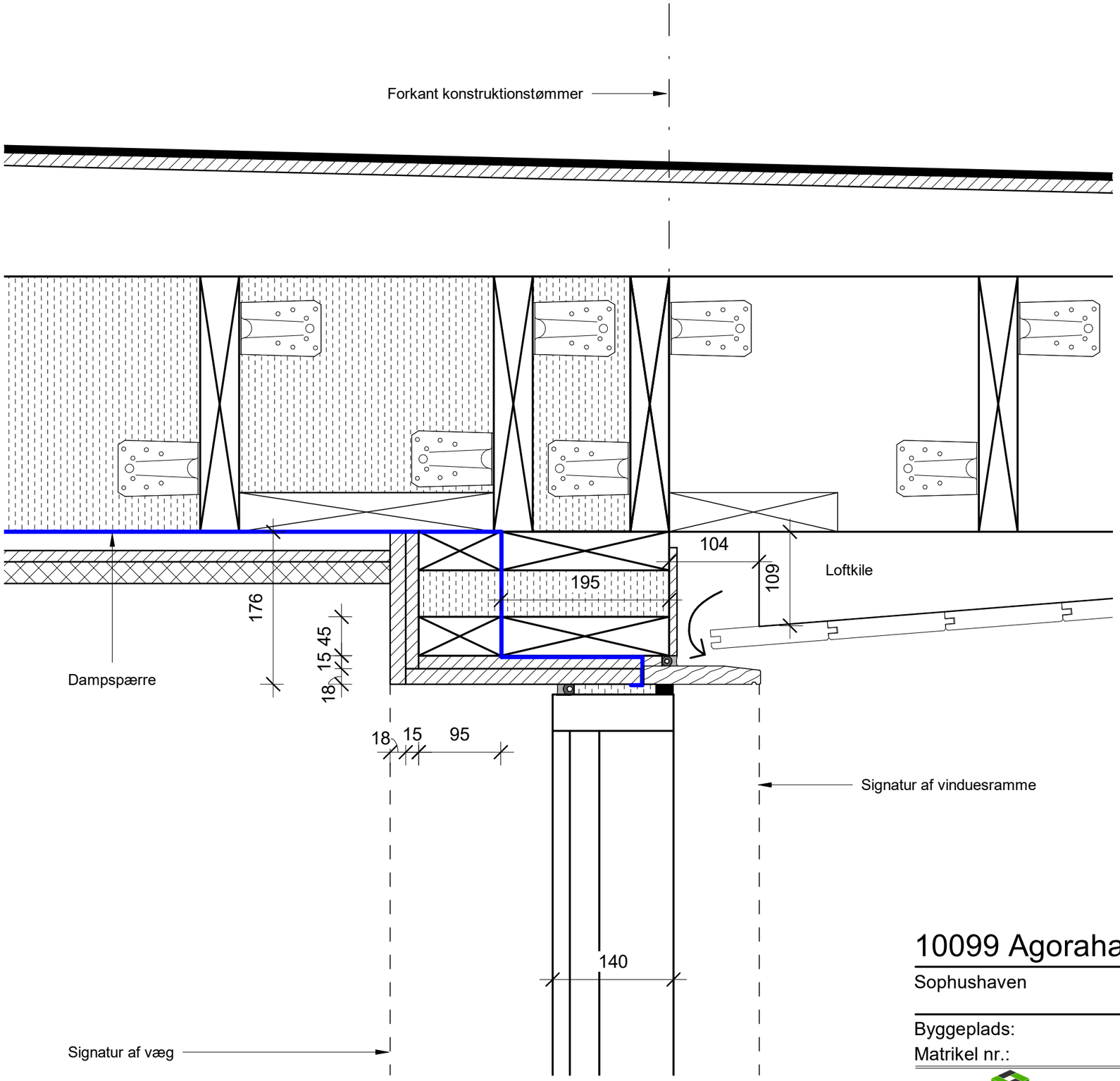

Tagkonstruktion

Overpap PF 5000
Underpap PF 3500
Kileopbygning
15 mm tagkrydsfiner
45x295 mm konstruktionstømmer c/c 610 mm
295 mm isolering kl. 37
Dampspærre
22x100 mm forskalling c/c 200 mm
13 mm gips
25 mm træbeton

10099 Agorahaverne - AHSII

A236

Sophushaven

Top vindue v. altan 2. sal

Byggeplads:	Papir:	Dato:	09/03/22
Matrikel nr.:	Init: KEV	Mål:	1 : 5

FLEXMODUL
ENKELT·FLEXIBELT·MODULBYGGERI
Parallelvej 5 - DK - 7830 Vinderup -
www.flexmodul.dk
Tel. +45 9744 2333 - CVR.NR 17919075

Projektleder:
Mail:
Mobil:

10099
A237

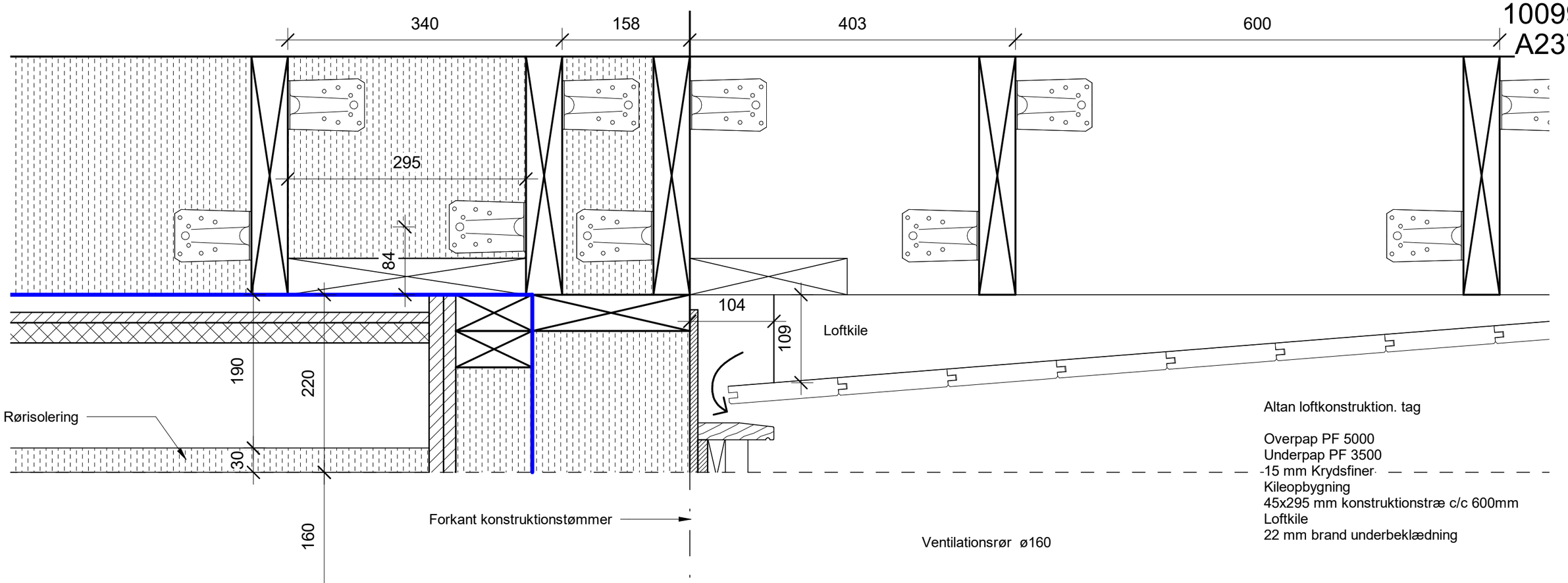

Altan loftkonstruktion. tag

Overpap PF 5000
Underpap PF 3500
15 mm Krydsfiner
Kileopbygning
45x295 mm konstruktionstræ c/c 600mm
Loftkile
22 mm brand underbeklædning

Ventilationsrør føres gennem
facaden på skur.

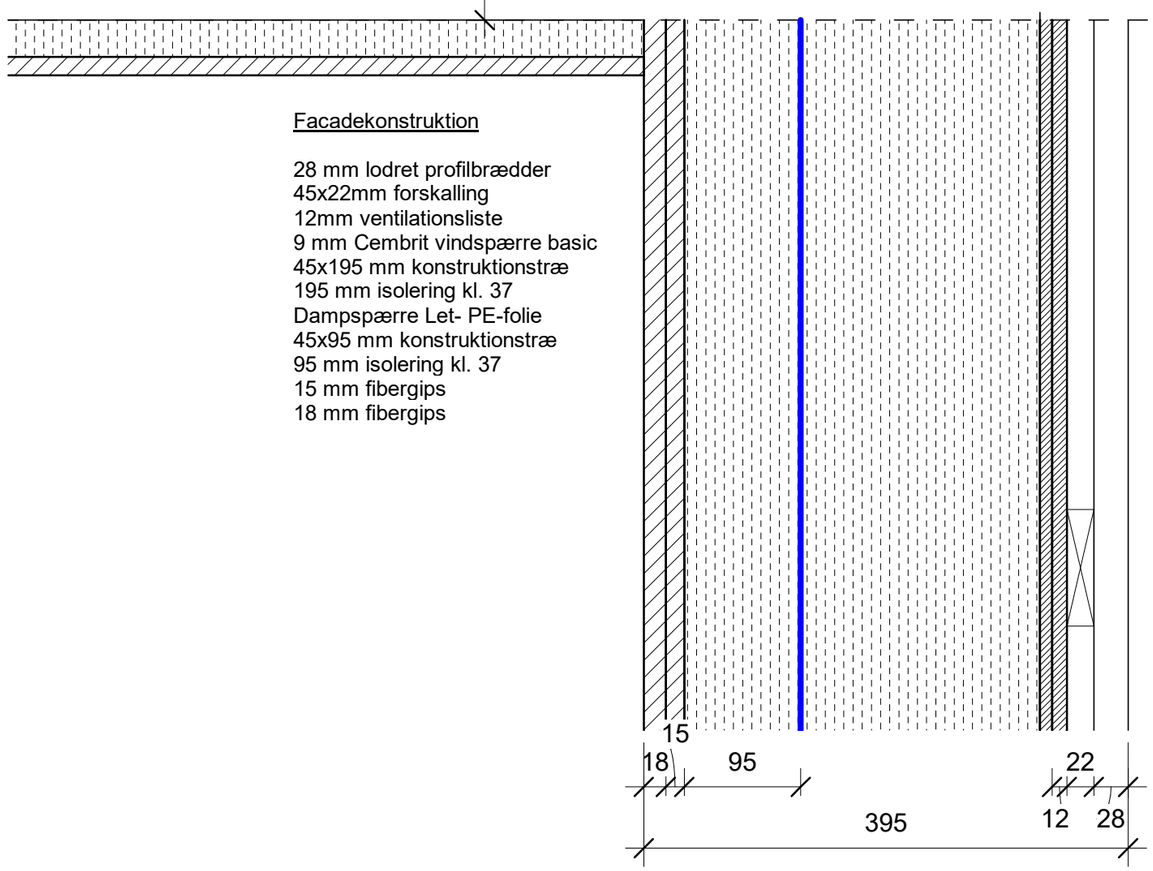

Facadekonstruktion

28 mm lodret profilbrædder
45x22mm forskalling
12mm ventilationsliste
9 mm Cembrit vindspærre basic
45x195 mm konstruktionstræ
195 mm isolering kl. 37
Dampspærre Let- PE-folie
45x95 mm konstruktionstræ
95 mm isolering kl. 37
15 mm fibergips
18 mm fibergips

10099 Agorahaverne - AHSII

A237

Sophushaven

Ventilationsrør i facade

Byggeplads:	Papir:	Dato:	09/03/22
Matrikel nr.:	Init: KEV	Mål:	1 : 5

FLEXMODUL
ENKELT·FLEXIBELT·MODULBYGGERI

Parallelvej 5 - DK - 7830 Vinderup -
www.flexmodul.dk
Tel. +45 9744 2333 - CVR.NR 17919075

Projektleder:
Mail:
Mobil:

C:\Users\KennethVestergaard\Documents\Centralfile_AHSII_Sophushaven - KEV_kev7SVXC.rvt
09-03-2022 15:33:17

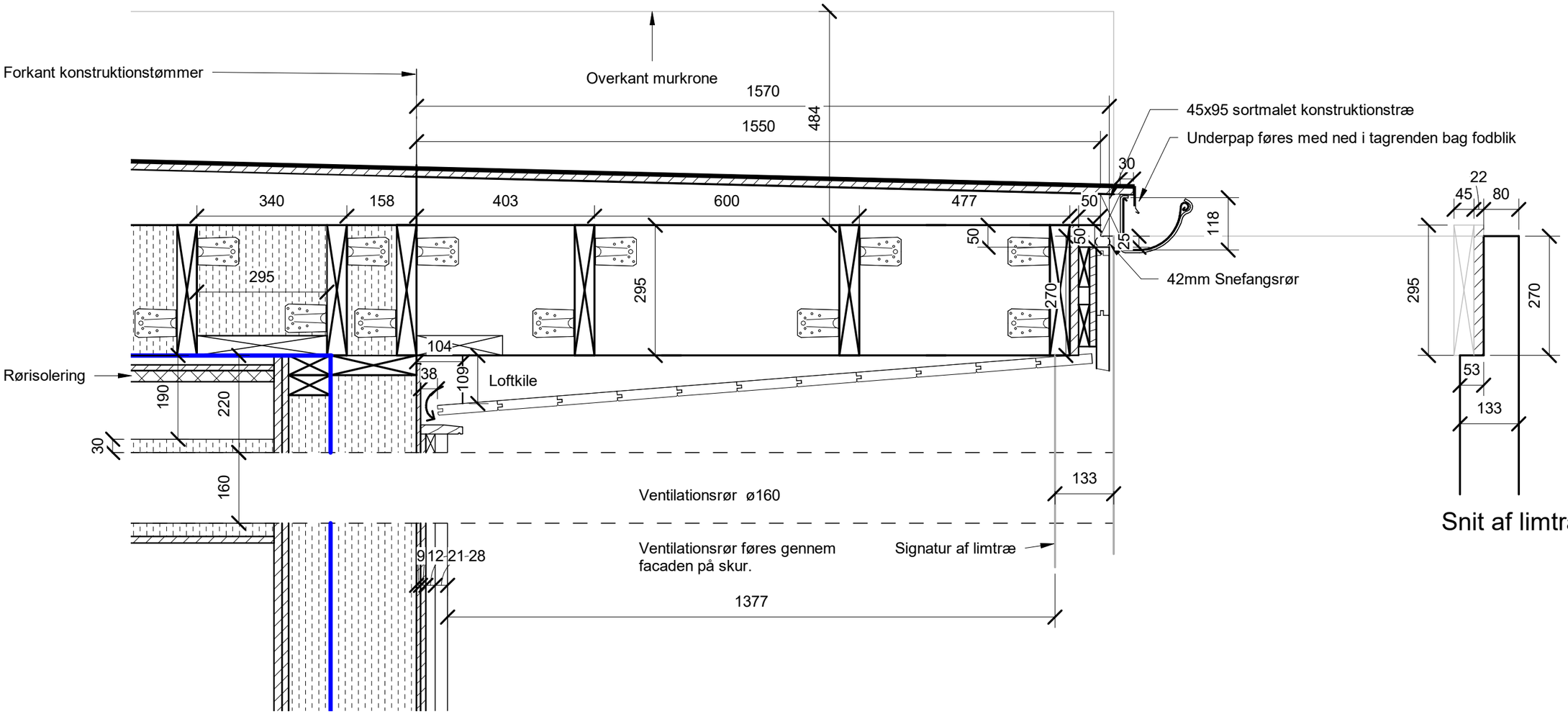

10099 Agorahaverne - AHSII

A238

Sophushaven

Ventilationsrør v. skur

Byggeplads:	Papir:	Dato:	09/03/22
Matrikel nr.:	Init: KEV	Mål:	1 : 10

FLEXMODUL
ENKELT·FLEXIBELT·MODULBYGGERI
Parallelvej 5 - DK - 7830 Vinderup -
www.flexmodul.dk
Tel. +45 9744 2333 - CVR.NR 17919075

Projektleder:
Mail:
Mobil:

C:\Users\KennethVestergaard\Documents\Centralfile_AHSII_Sophushaven - KEV_kev7SVXC.rvt
09-03-2022 15:33:32

10099
A239

Facade mod atrium er
farveløs.
Facade afsluttes 150 mm fra
terræn/stueplan

Facadekonstruktion

28 mm lodret profilbrædder
45x22mm forskalling
12mm ventilationsliste
9 mm Cembrit vindspærre basic
45x195 mm konstruktionstræ
195 mm isolering kl. 37
Dampspærre Let- PE-folie
45x95 mm konstruktionstræ
95 mm isolering kl. 37
15 mm fibergips
18 mm fibergips

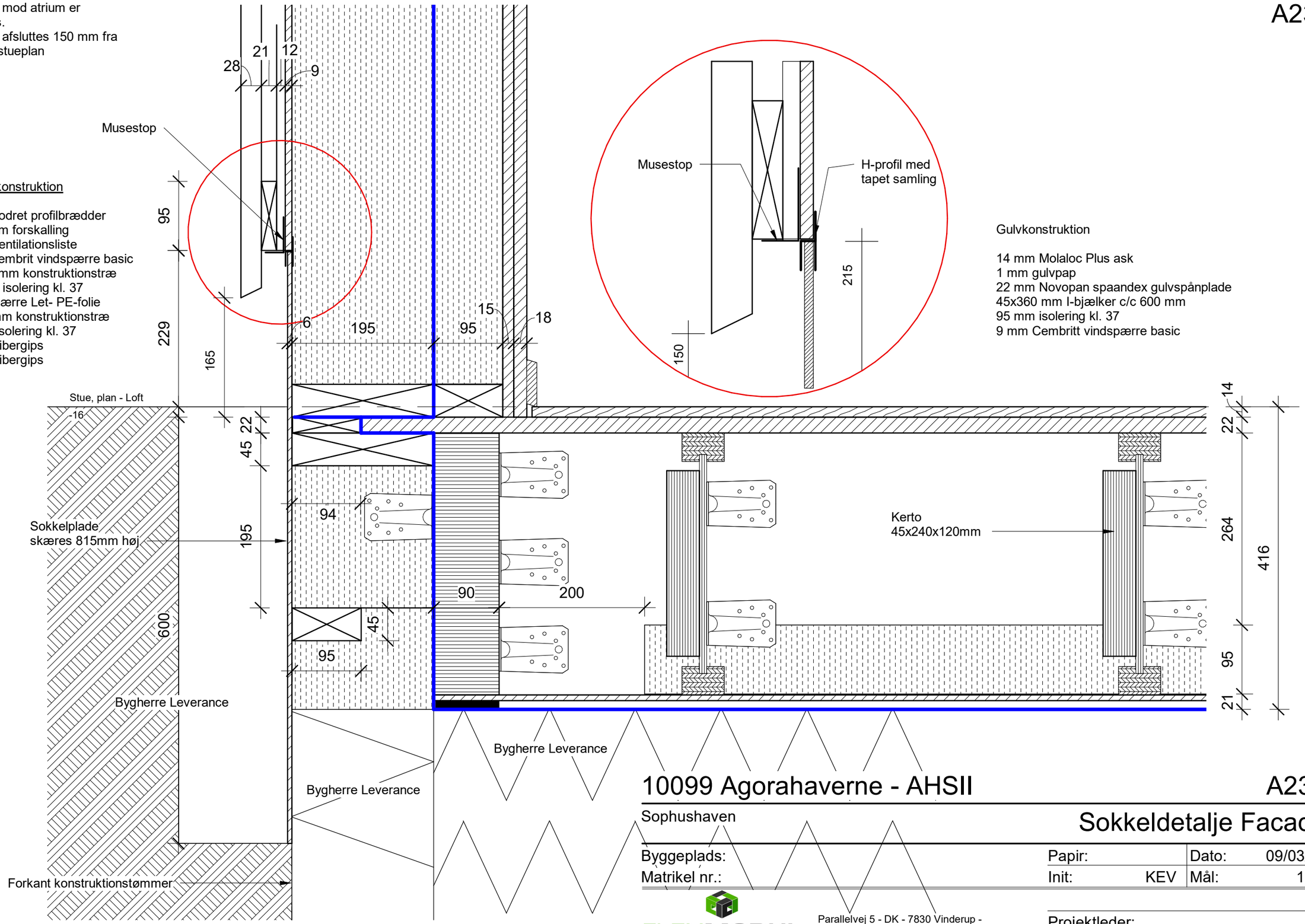

Gulvkonstruktion

14 mm Molaloc Plus ask
1 mm gulvpap
22 mm Novopan spaandex gulvspånplade
45x360 mm I-bjælker c/c 600 mm
95 mm isolering kl. 37
9 mm Cembritt vindspærre basic

10099 Agorahaverne - AHSII

A239

Sophushaven

Sokkeldetalje Facade

Byggeplads:		Papir:	Dato: 09/03/22
Matrikel nr.:		Init: KEV	Mål: 1 : 5

FLEXMODUL
ENKELT·FLEXIBELT·MODULBYGGERI
Parallelvej 5 - DK - 7830 Vinderup -
www.flexmodul.dk
Tel. +45 9744 2333 - CVR.NR 17919075

Projektleder:
Mail:
Mobil:

C:\Users\KennethVestergaard\Documents\Centralfile_AHSII_Sophushaven - KEV_kev7SVXC.rvt
09-03-2022 15:33:48

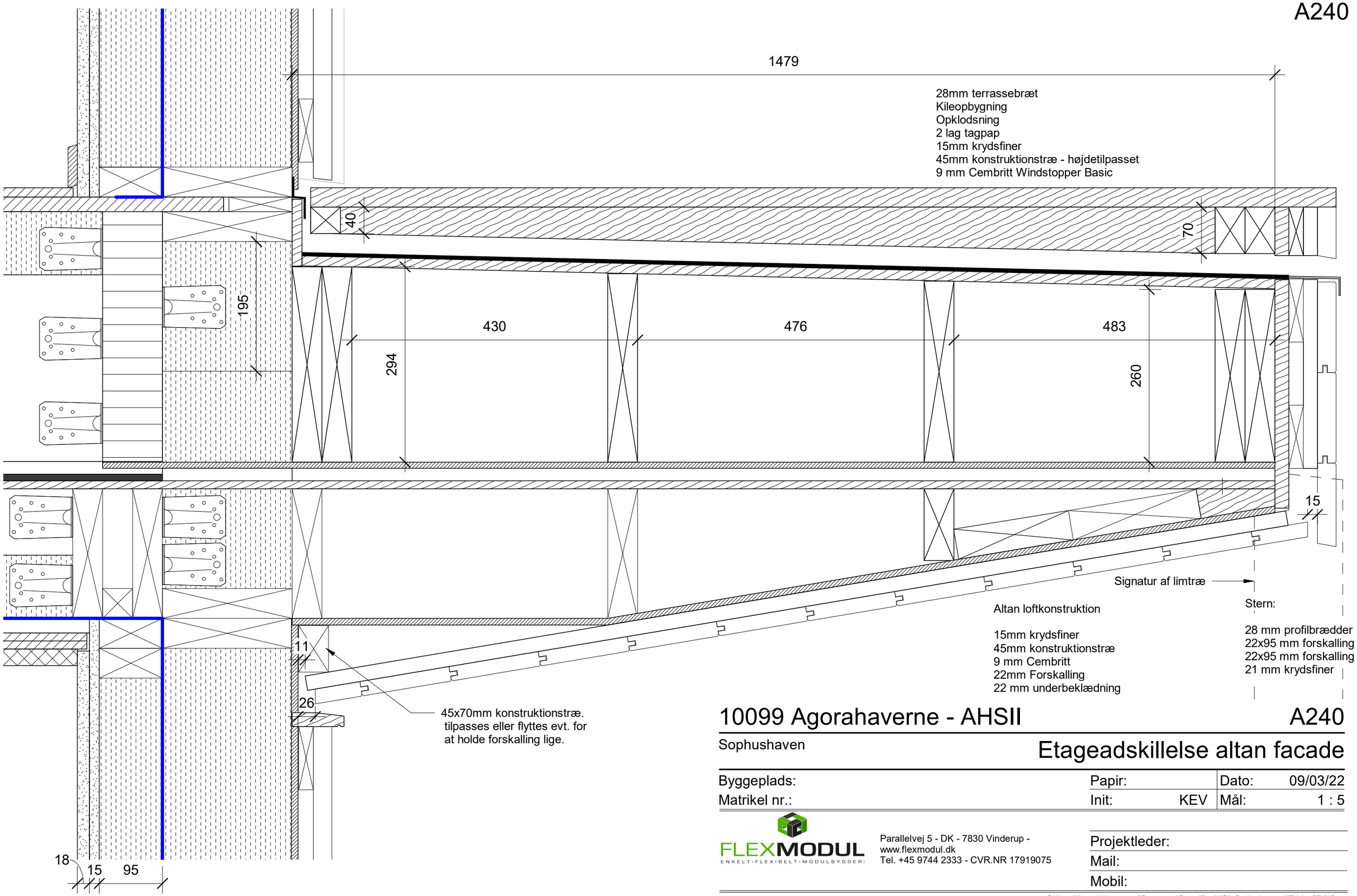

10099 Agorahaverne - AHSII

A240

Sophushaven

Etageadskillelse altan facade

Byggeplads:	Papir:	Dato:	09/03/22
Matrikel nr.:	Init: KEV	Mål:	1 : 5

FLEXMODUL
ENKELT·FLEXIBELT·MODULBYGGERI
Parallelvej 5 - DK - 7830 Vinderup -
www.flexmodul.dk
Tel. +45 9744 2333 - CVR.NR 17919075

Projektleder:
Mail:
Mobil:

10099
A241

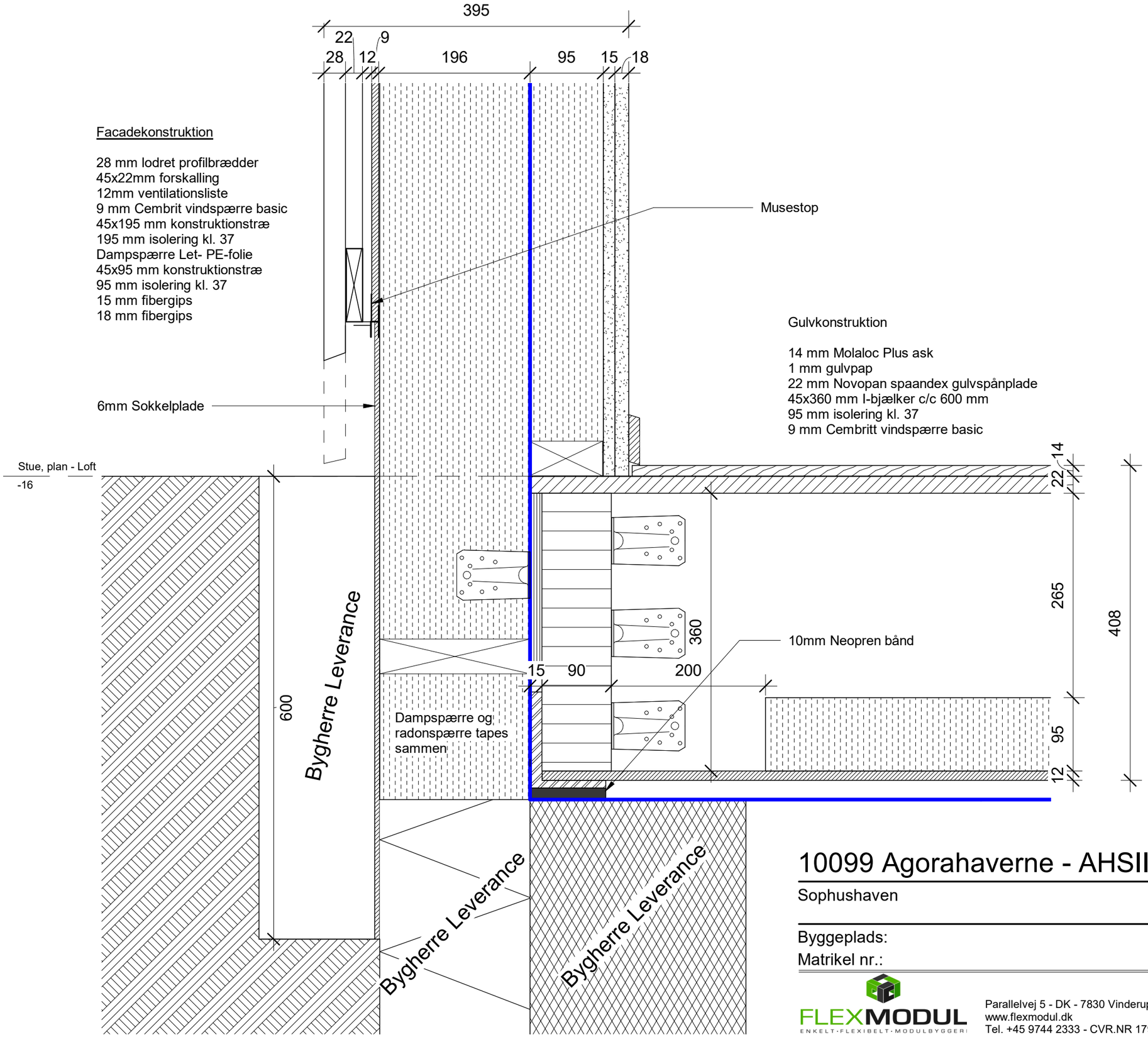

10099 Agorahaverne - AHSII

A241

Sophushaven

Gulvkonstruktion ved facade

Byggeplads:	Papir:	Dato:	09/03/22
Matrikel nr.:	Init: KEV - NB	Mål:	1 : 5

FLEXMODUL
ENKELT·FLEXIBELT·MODULBYGGERI
Parallelvej 5 - DK - 7830 Vinderup -
www.flexmodul.dk
Tel. +45 9744 2333 - CVR.NR 17919075

Projektleder:
Mail:
Mobil:

C:\Users\KennethVestergaard\Documents\Centralfile_AHSII_Sophushaven - KEV_kev7SVXC.rvt
09-03-2022 15:34:26

10099
A242

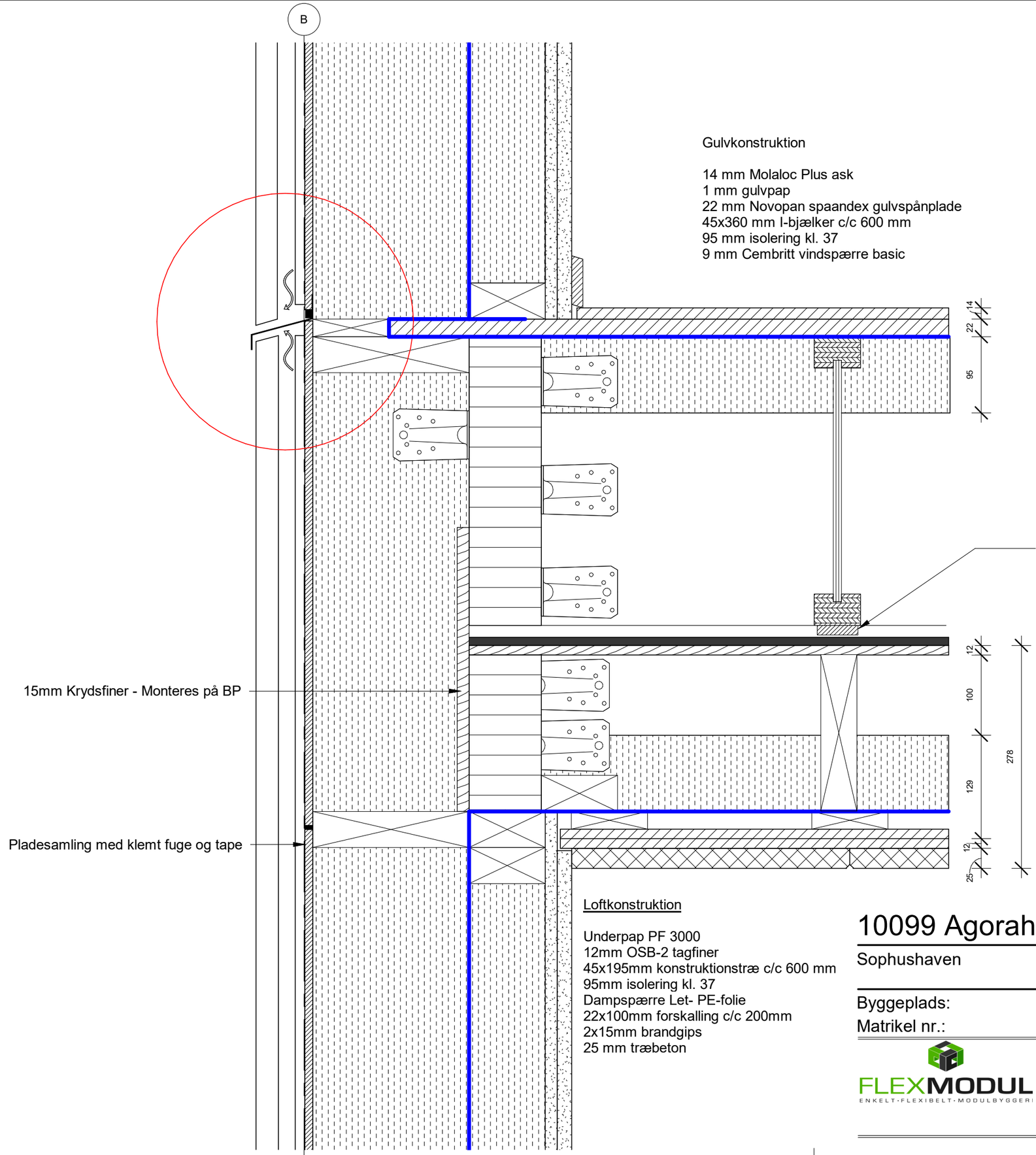

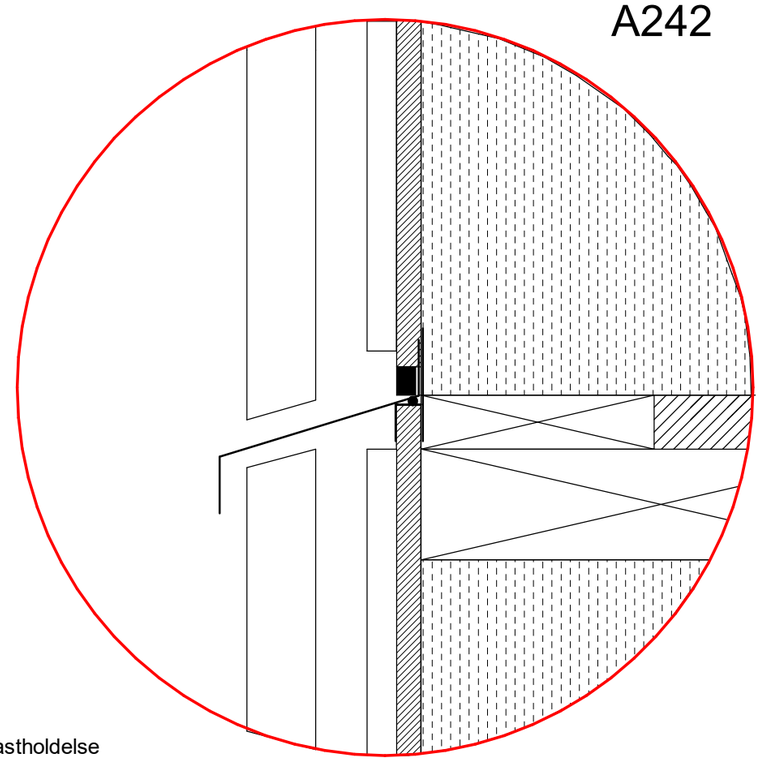

Ikke Målfast

10099 Agorahaverne - AHSII

A242

Sophushaven

Etageadskillelse facade

Byggeplads:	Papir:	Dato:	09/03/22
Matrikel nr.:	Init: KEV - NB	Mål:	1 : 5

FLEXMODUL
ENKELT·FLEXIBELT·MODULBYGGERI

Parallelvej 5 - DK - 7830 Vinderup -
www.flexmodul.dk
Tel. +45 9744 2333 - CVR.NR 17919075

Projektleder:
Mail:
Mobil:

10099
A243

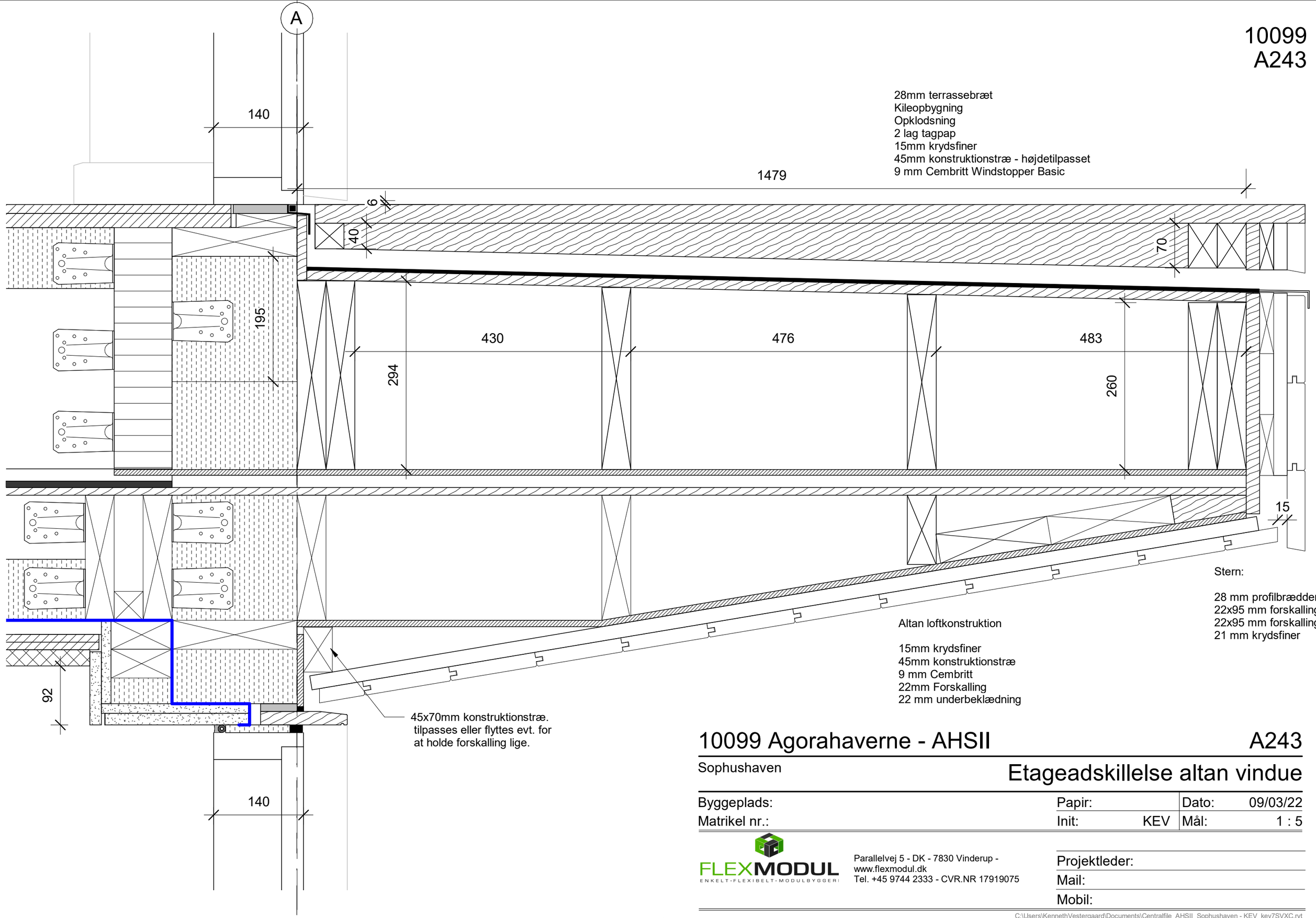

10099 Agorahaverne - AHSII

A243

Sophushaven

Etageadskillelse altan vindue

Byggeplads:	Papir:	Dato:	09/03/22
Matrikel nr.:	Init: KEV	Mål:	1 : 5

FLEXMODUL
ENKELT·FLEXIBELT·MODULBYGGERI
Parallelvej 5 - DK - 7830 Vinderup -
www.flexmodul.dk
Tel. +45 9744 2333 - CVR.NR 17919075

Projektleder:
Mail:
Mobil:

C:\Users\KennethVestergaard\Documents\Centralfile_AHSII_Sophushaven - KEV_kev7SVXC.rvt
09-03-2022 15:34:57

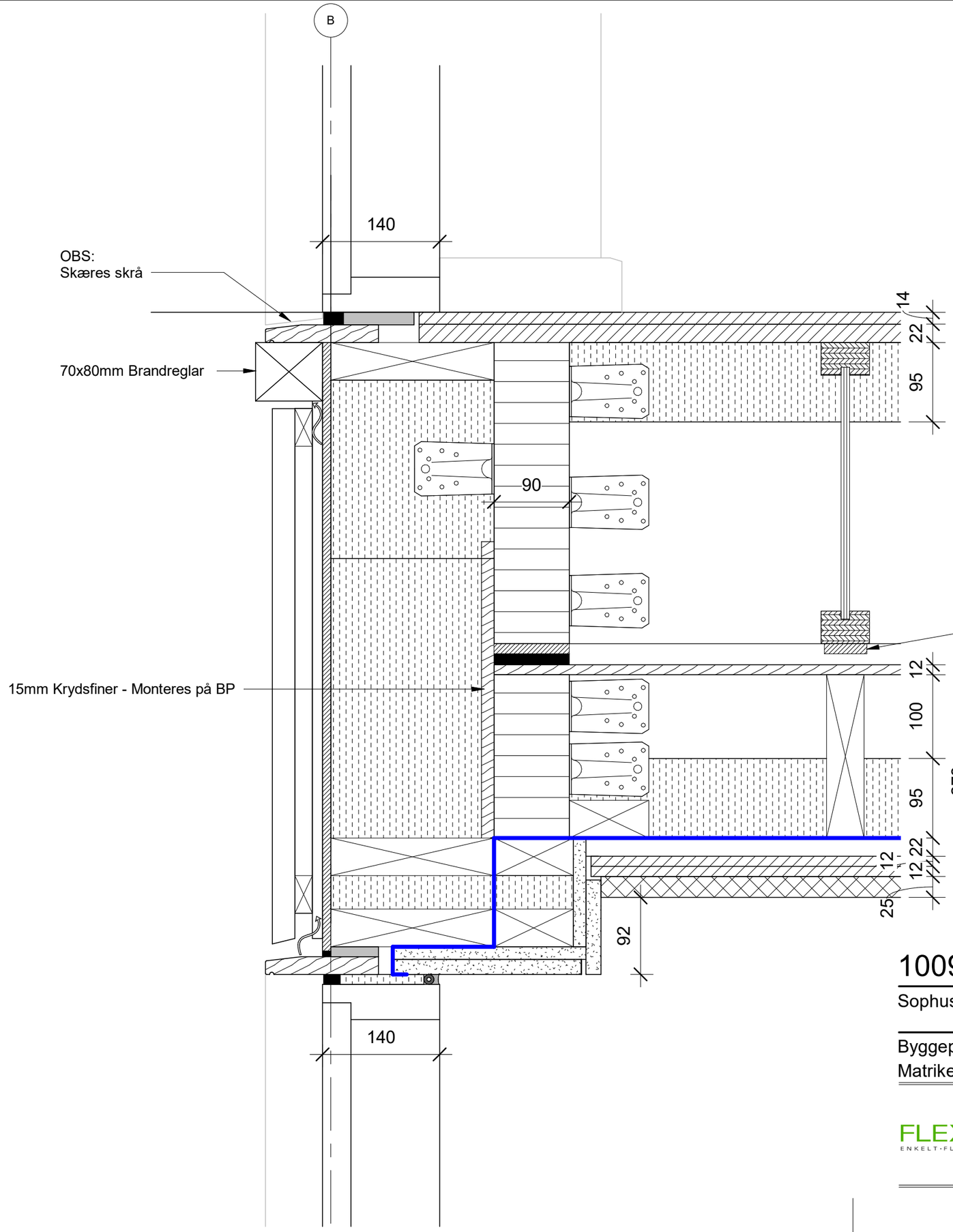

Gulvkonstruktion

14 mm Molaloc Plus ask
1 mm gulvpap
22 mm Novopan spaandex gulvspånplade
45x360 mm I-bjælker c/c 600 mm
95 mm isolering kl. 37
9 mm Cembritt vindspærre basic

Cembritt liste til fastholdelse
af vindspærre

Loftkonstruktion

Underpap PF 3000
12mm OSB-2 tagfiner
45x195mm konstruktionstræ c/c 600 mm
95mm isolering kl. 37
Dampspærre Let- PE-folie
22x100mm forskalling c/c 200mm
2x15mm brandgips
25 mm træbeton

10099 Agorahaverne - AHSII

A244

Sophushaven

Etageadskillelse facade m. vindue

Byggeplads:	Papir:	Dato:	09/03/22
Matrikel nr.:	Init: KEV	Mål:	1 : 5

FLEXMODUL
ENKELT·FLEXIBELT·MODULBYGGERI
Parallelvej 5 - DK - 7830 Vinderup -
www.flexmodul.dk
Tel. +45 9744 2333 - CVR.NR 17919075

Projektleder:
Mail:
Mobil:

10099
A246

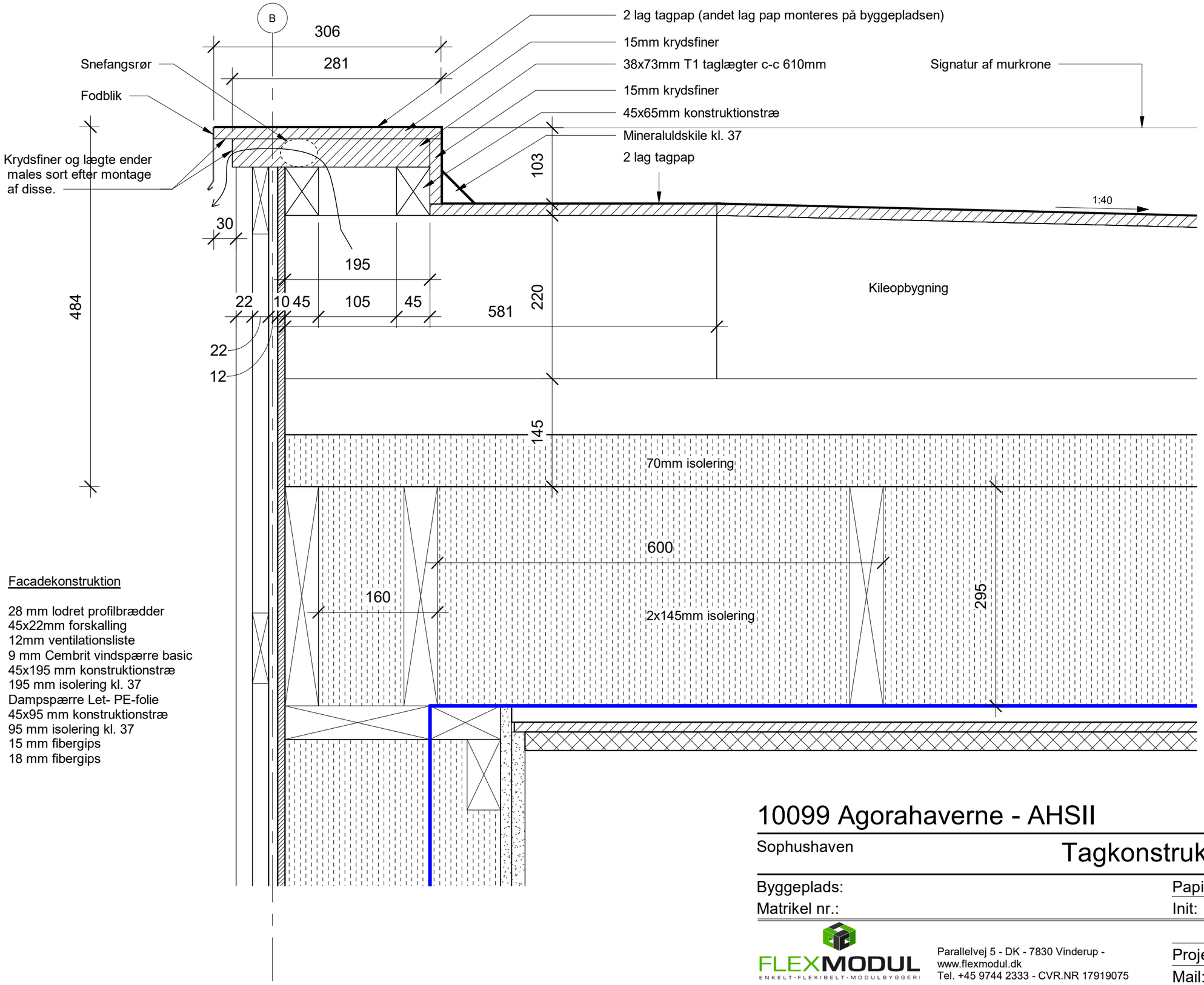

Tagkonstruktion

Overpap PF 5000
Underpap PF 3500
Kileopbygning
15 mm tagkrydsfiner
45x295 mm konstruktionstømmer c/c 610 mm
295 mm isolering kl. 37
Dampspærre
22x100 mm forskalling c/c 200 mm
13 mm gips
25 mm træbeton

Facadekonstruktion

28 mm lodret profilbrædder
45x22mm forskalling
12mm ventilationsliste
9 mm Cembrit vindspærre basic
45x195 mm konstruktionstræ
195 mm isolering kl. 37
Dampspærre Let- PE-folie
45x95 mm konstruktionstræ
95 mm isolering kl. 37
15 mm fibergips
18 mm fibergips

10099 Agorahaverne - AHSII

A246

Sophushaven

Tagkonstruktion murkrone facade

Byggeplads:	Papir:	Dato:	09/03/22
Matrikel nr.:	Init: KEV	Mål:	1 : 5

FLEXMODUL
ENKELT·FLEXIBELT·MODULBYGGERI
Parallelvej 5 - DK - 7830 Vinderup -
www.flexmodul.dk
Tel. +45 9744 2333 - CVR.NR 17919075

Projektleder:
Mail:
Mobil:

C:\Users\KennethVestergaard\Documents\Centralfile_AHSII_Sophushaven - KEV_kev7SVXC.rvt
09-03-2022 15:35:55

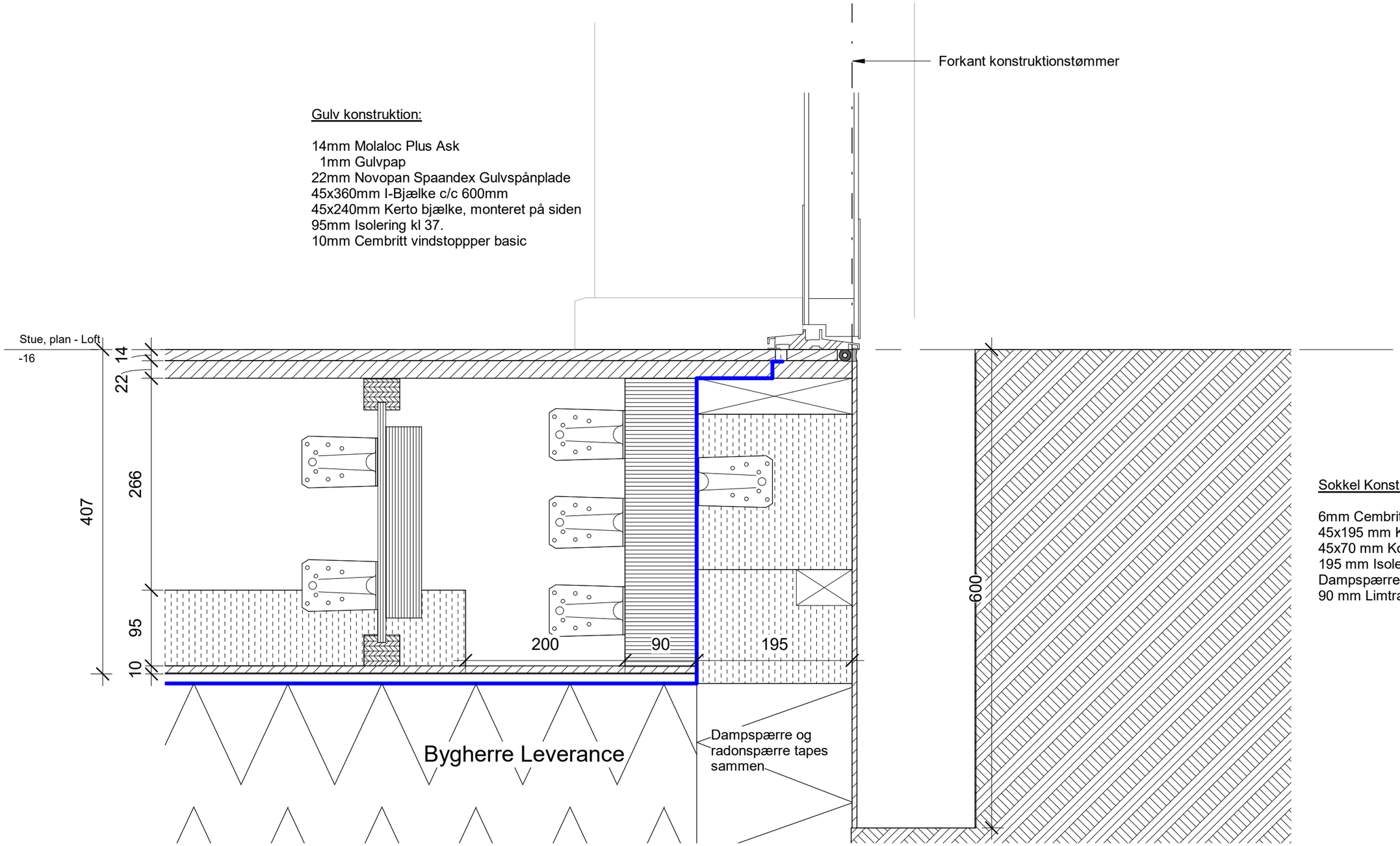

10099 Agorahaverne - AHSII

A247

Sophushaven

Gulvkonstruktion ved dør

Byggeplads:	Papir:	Dato:	09/03/22
Matrikel nr.:	Init: NB - KEV	Mål:	1 : 5

FLEXMODUL
ENKELT·FLEXIBELT·MODULBYGGERI
Parallelvej 5 - DK - 7830 Vinderup -
www.flexmodul.dk
Tel. +45 9744 2333 - CVR.NR 17919075

Projektleder:
Mail:
Mobil:

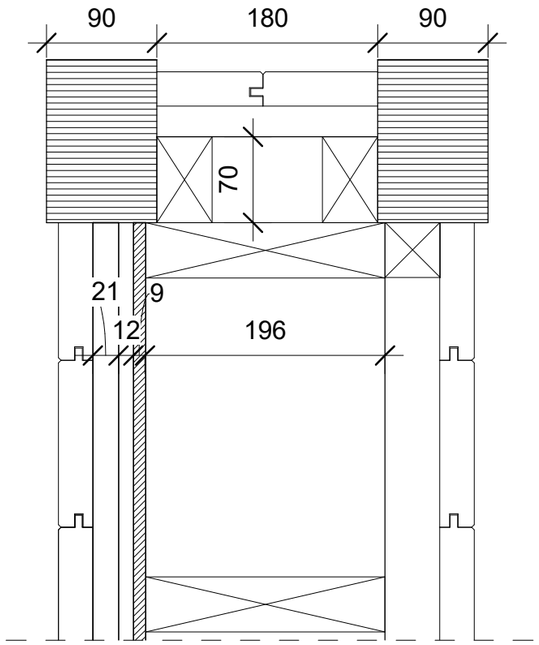

NOTE:
Længde på modul afkortet på tegningen

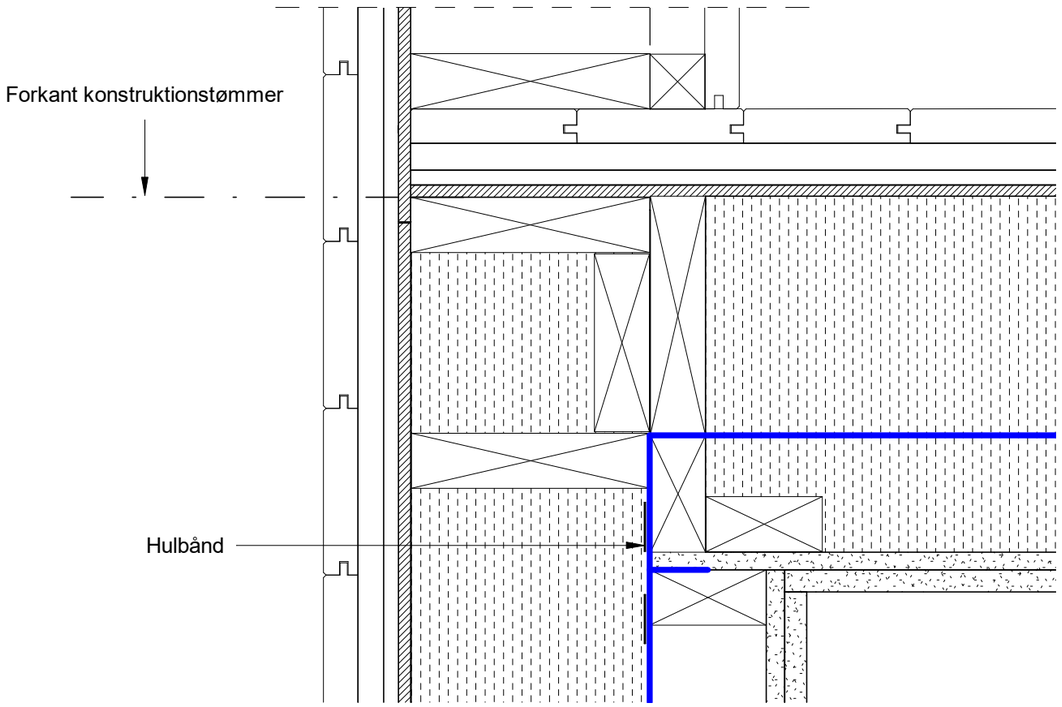

10099 Agorahaverne - AHSII

A248

Sophushaven

Udv. hjørne stolper

Byggeplads:	Papir:	Dato:	09/03/22
Matrikel nr.:	Init: KEV	Mål:	1 : 5

FLEXMODUL
ENKELT·FLEXIBELT·MODULBYGGERI
Parallelvej 5 - DK - 7830 Vinderup -
www.flexmodul.dk
Tel. +45 9744 2333 - CVR.NR 17919075

Projektleder:
Mail:
Mobil:

C:\Users\KennethVestergaard\Documents\Centralfile_AHSII_Sophushaven - KEV_kev7SVXC.rvt
09-03-2022 15:36:36

Facadekonstruktion

28 mm lodret profilbrædder
45x22mm forskalling
12mm ventilationsliste
9 mm Cembrit vindspærre basic
45x195 mm konstruktionstræ
195 mm isolering kl. 37
Dampspærre Let- PE-folie
45x95 mm konstruktionstræ
95 mm isolering kl. 37
15 mm fibergips
18 mm fibergips

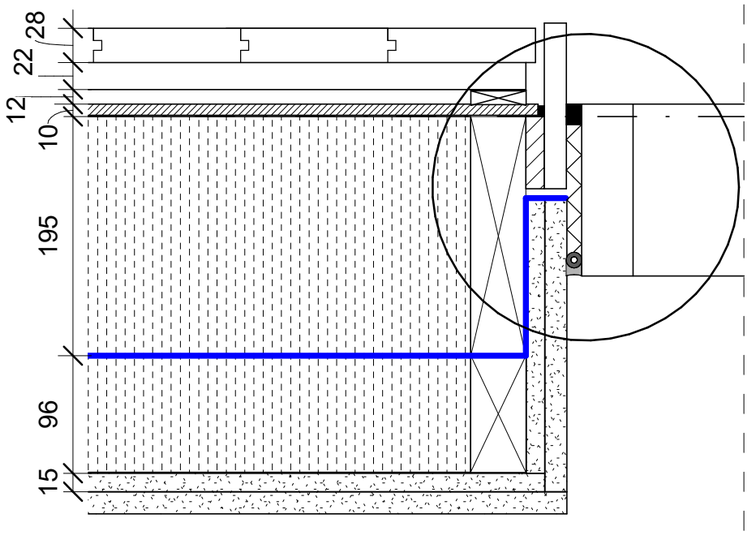

1 : 5

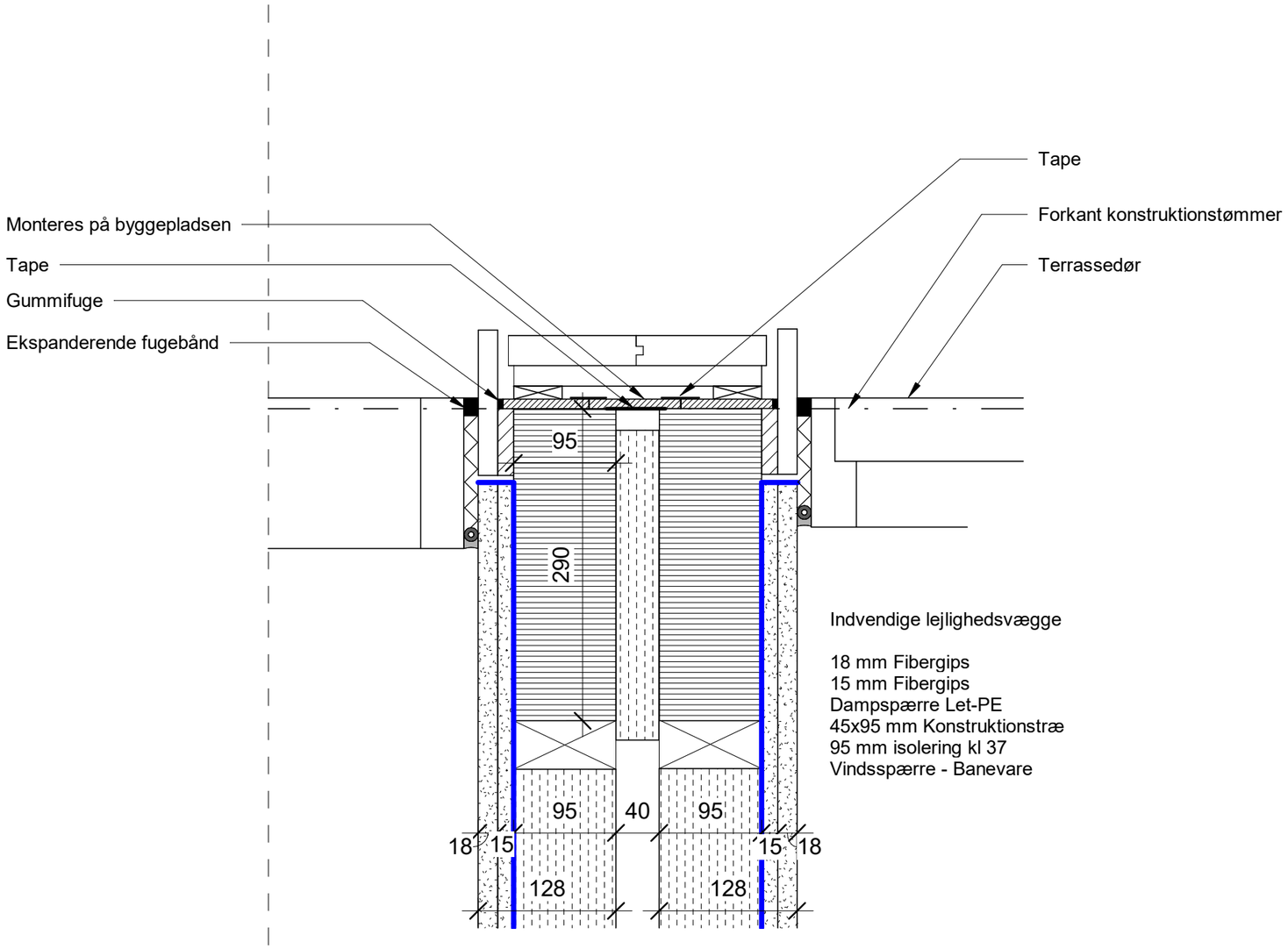

Indvendige lejlighedsvægge

18 mm Fibergips
15 mm Fibergips
Dampspærre Let-PE
45x95 mm Konstruktionstræ
95 mm isolering kl 37
Vindsspærre - Banevare

1 : 5

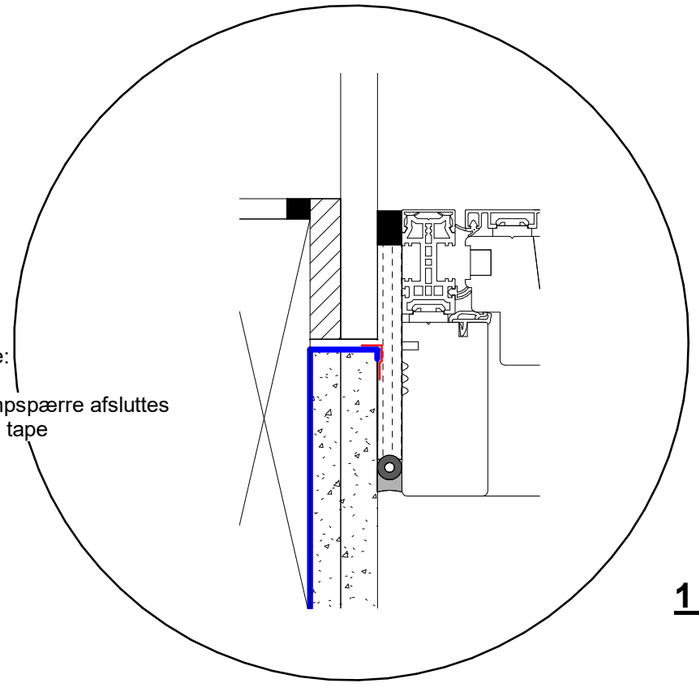

Note:

Dampspærre afsluttes
med tape

1 : 3

10099 Agorahaverne - AHSII

A250

Sophushaven

Modulsamling med vindue

Byggeplads:	Papir:	Dato:	09/03/22
Matrikel nr.:	Init: KEV - NB	Mål:	As indicated

FLEXMODUL
ENKELT·FLEXIBELT·MODULBYGGERI

Parallelvej 5 - DK - 7830 Vinderup -
www.flexmodul.dk
Tel. +45 9744 2333 - CVR.NR 17919075

Projektleder:
Mail:
Mobil:

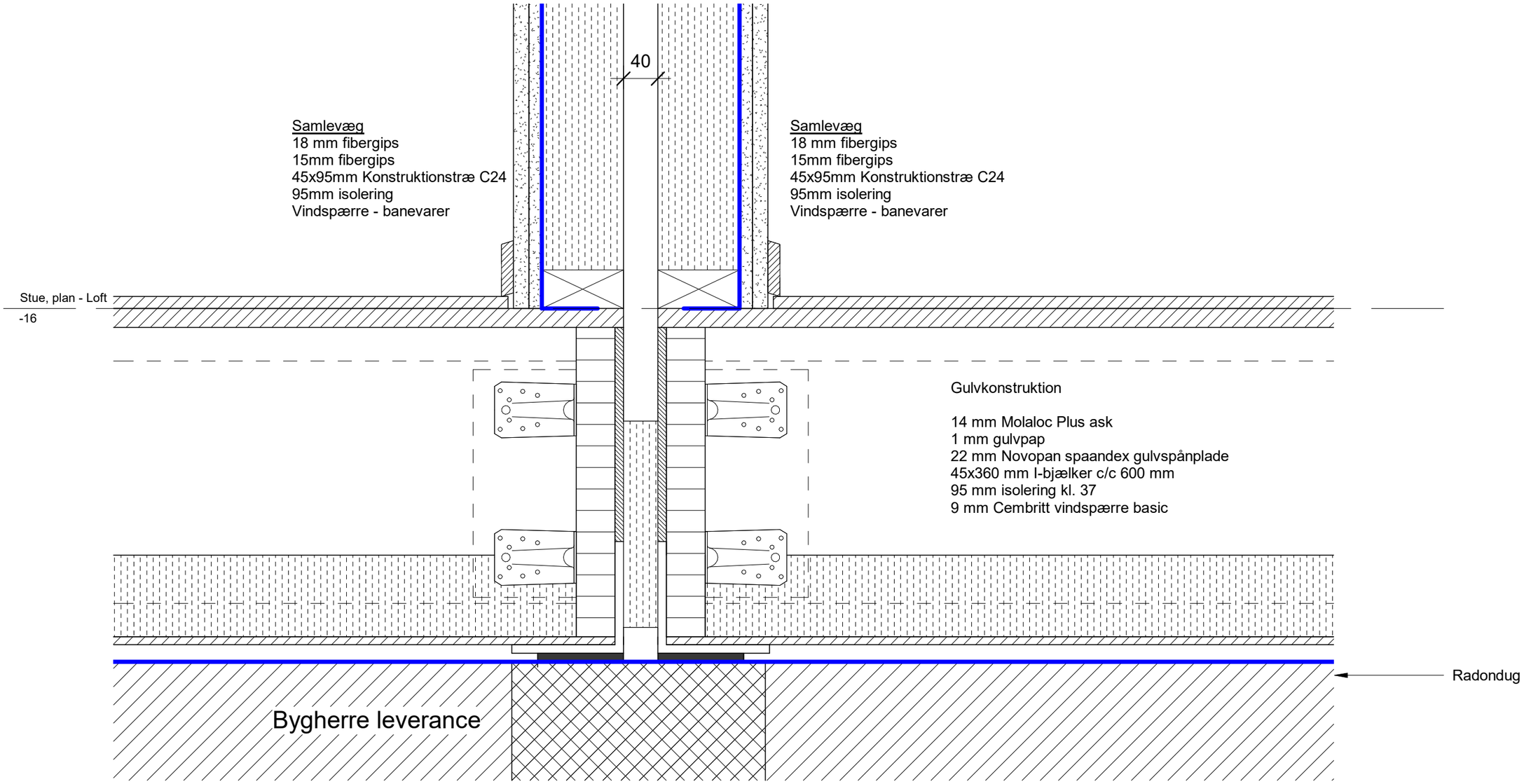

10099 Agorahaverne - AHSII

A253

Sophushaven

Gulvkonstruktion modulsamling

Byggeplads:	Papir:	Dato:	09/03/22
Matrikel nr.:	Init: KEV	Mål:	1 : 5

FLEXMODUL
ENKELT·FLEXIBELT·MODULBYGGERI
Parallelvej 5 - DK - 7830 Vinderup -
www.flexmodul.dk
Tel. +45 9744 2333 - CVR.NR 17919075

Projektleder:
Mail:
Mobil:

Tagkonstruktion

Overpap PF 5000
Underpap PF 3500
Kileopbygning
15 mm tagkrydsfiner
45x295 mm konstruktionstømmer c/c 610 mm
295 mm isolering kl. 37
Dampspærre
22x100 mm forskalling c/c 200 mm
13 mm gips
25 mm træbeton

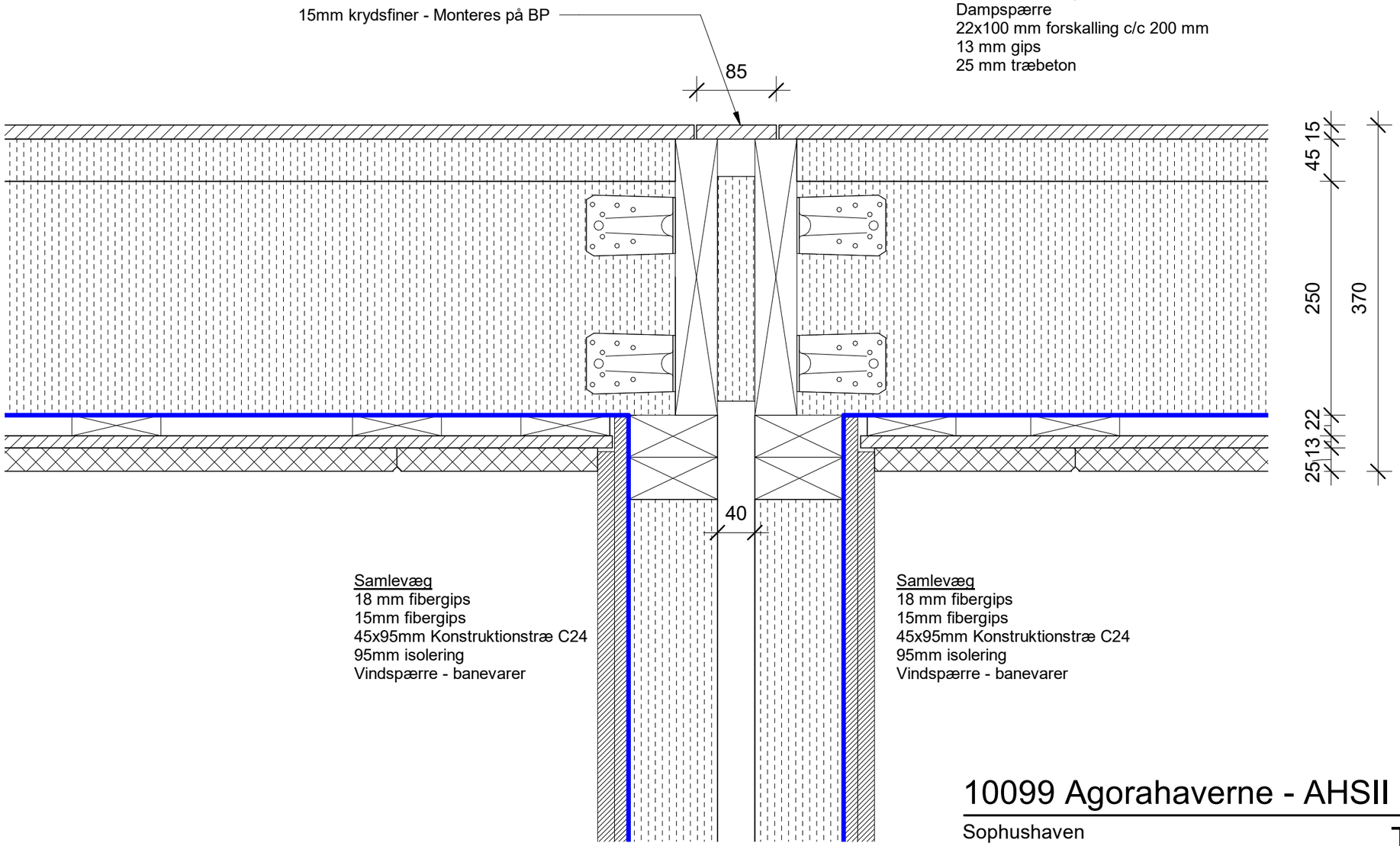

Samlevæg
18 mm fibergips
15mm fibergips
45x95mm Konstruktionstræ C24
95mm isolering
Vindspærre - banevarer

Samlevæg
18 mm fibergips
15mm fibergips
45x95mm Konstruktionstræ C24
95mm isolering
Vindspærre - banevarer

10099 Agorahaverne - AHSII

A254

Sophushaven

Tagkonstruktion modulsamling

Byggeplads:	Papir:	Dato:	09/03/22
Matrikel nr.:	Init: KEV	Mål:	1 : 5

FLEXMODUL
ENKELT·FLEXIBELT·MODULBYGGERI

Parallelvej 5 - DK - 7830 Vinderup -
www.flexmodul.dk
Tel. +45 9744 2333 - CVR.NR 17919075

Projektleder:
Mail:
Mobil:

10099
A255

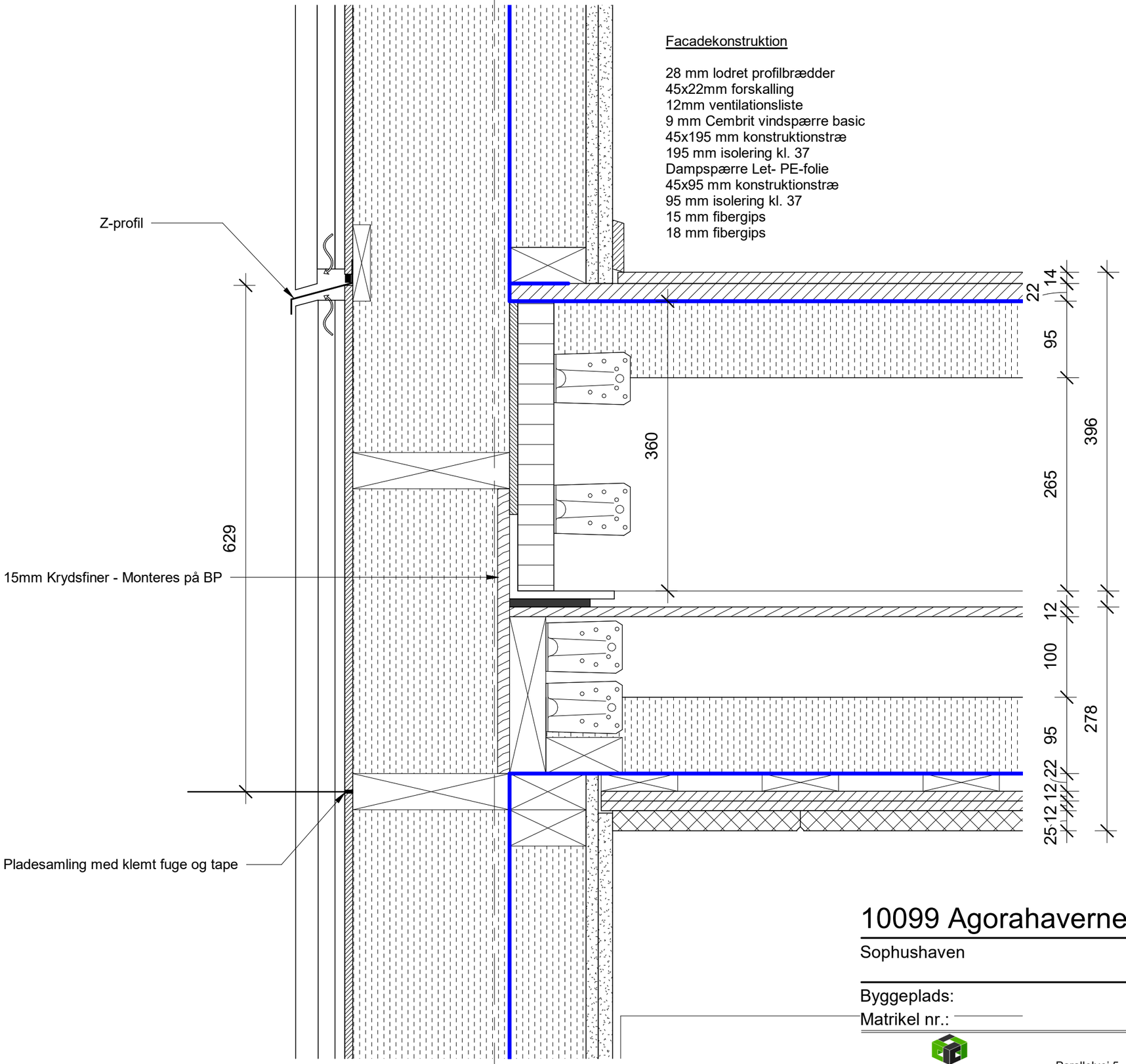

Facadekonstruktion

28 mm lodret profilbrædder
45x22mm forskalling
12mm ventilationsliste
9 mm Cembrit vindspærre basic
45x195 mm konstruktionstræ
195 mm isolering kl. 37
Dampspærre Let- PE-folie
45x95 mm konstruktionstræ
95 mm isolering kl. 37
15 mm fibergips
18 mm fibergips

Gulvkonstruktion
14 mm Molaloc Plus ask
1 mm Gulvpap
22 mm Novopan spaandex gulvspånplade
45x360 mm I-bjælker c/c 600 mm
95mm isolering kl. 37
Vindspærre - banevarer
13x140x140mm galvaniseret vinkelstål til løft

Loftkonstruktion

Underpap PF 3000
12mm OSB-2 tagfiner
45x195mm konstruktionstræ c/c 600 mm
95mm isolering kl. 37
Dampspærre Let- PE-folie
22x100mm forskalling c/c 200mm
2x15mm brandgips
25 mm træbeton

10099 Agorahaverne - AHSII

A255

Sophushaven

Etageadskillelse gavl

Byggeplads:	Papir:	Dato:	09/03/22
Matrikel nr.:	Init: KEV	Mål:	1 : 5

FLEXMODUL
ENKELT·FLEXIBELT·MODULBYGGERI
Parallelvej 5 - DK - 7830 Vinderup -
www.flexmodul.dk
Tel. +45 9744 2333 - CVR.NR 17919075

Projektleder:
Mail:
Mobil:

C:\Users\KennethVestergaard\Documents\Centralfile_AHSII_Sophushaven - KEV_kev7SVXC.rvt
09-03-2022 15:38:54

10099
A256

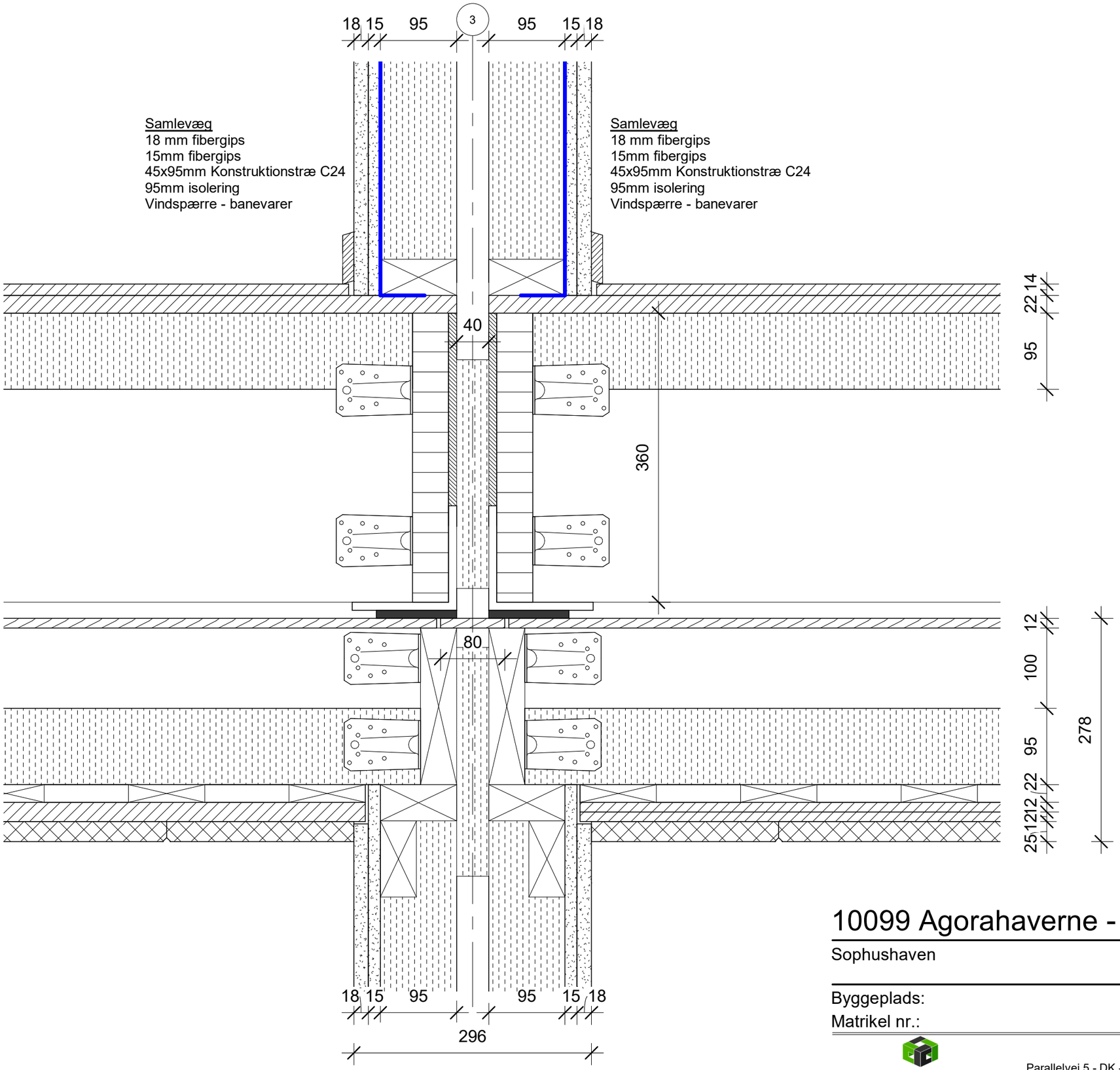

Gulvkonstruktion
14 mm Molaloc Plus ask
1 mm Gulvpap
22 mm Novopan spaandex gulvspånplade
45x360 mm I-bjælker c/c 600 mm
95mm isolering kl. 37
Vindspærre - banevarer
13x140x140mm galvaniseret vinkelstål til løft

Loftkonstruktion

Underpap PF 3000
12mm OSB-2 tagfiner
45x195mm konstruktionstræ c/c 600 mm
95mm isolering kl. 37
Dampspærre Let- PE-folie
22x100mm forskalling c/c 200mm
2x15mm brandgips
25 mm træbeton

10099 Agorahaverne - AHSII

A256

Sophushaven

Etageadskillelse modulsamling

Byggeplads:	Papir:	Dato:	09/03/22
Matrikel nr.:	Init: KEV	Mål:	1 : 5

FLEXMODUL
ENKELT·FLEXIBELT·MODULBYGGERI
Parallelvej 5 - DK - 7830 Vinderup -
www.flexmodul.dk
Tel. +45 9744 2333 - CVR.NR 17919075

Projektleder:
Mail:
Mobil:

C:\Users\KennethVestergaard\Documents\Centralfile_AHSII_Sophushaven - KEV_kev7SVXC.rvt
09-03-2022 15:39:39

10099
A258

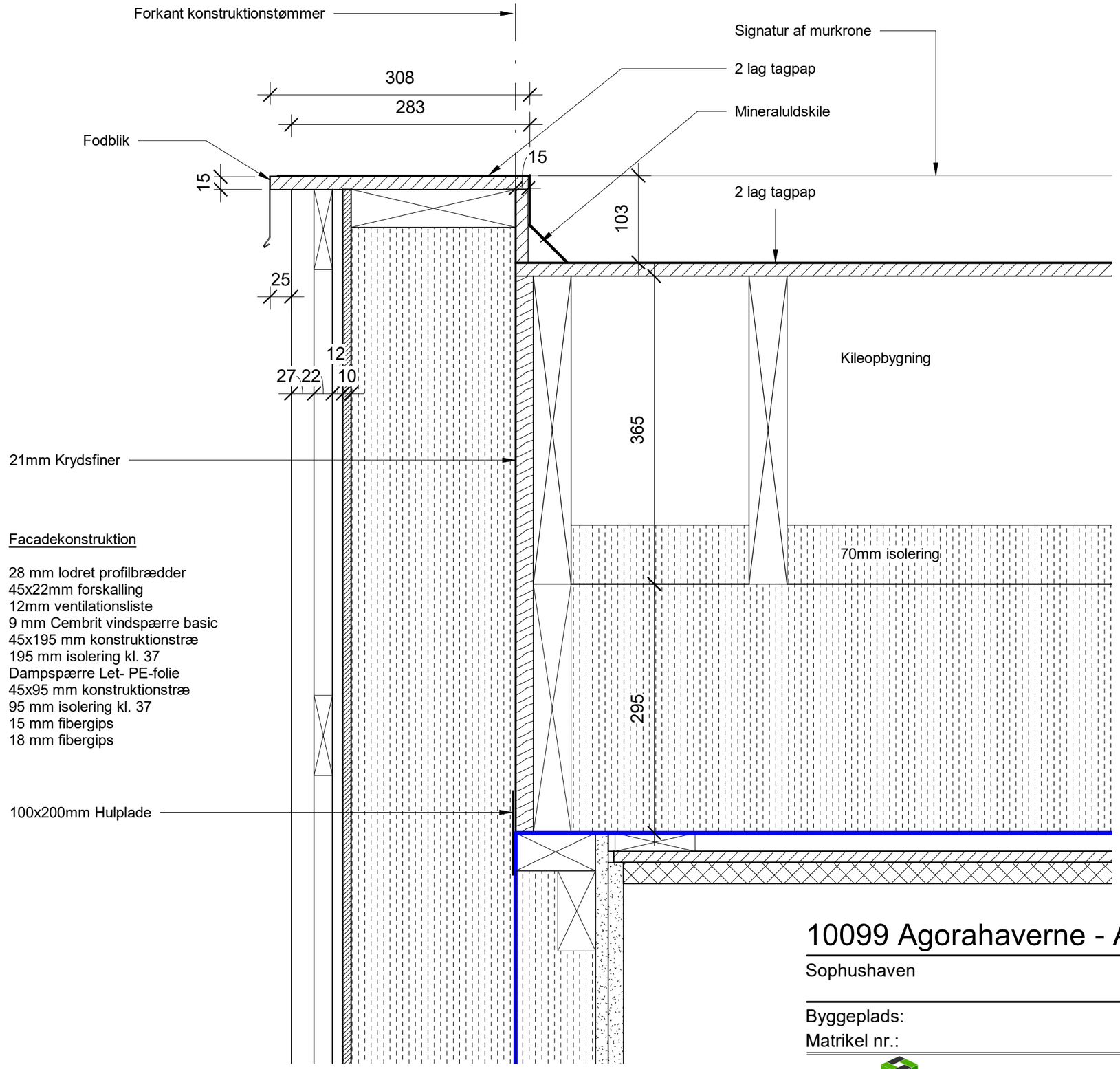

Tagkonstruktion

Overpap PF 5000
Underpap PF 3500
Kileopbygning
15 mm tagkrydsfiner
45x295 mm konstruktionstømmer c/c 610 mm
295 mm isolering kl. 37
Dampspærre
22x100 mm forskalling c/c 200 mm
13 mm gips
25 mm træbeton

Facadekonstruktion

28 mm lodret profilbrædder
45x22mm forskalling
12mm ventilationsliste
9 mm Cembrit vindspærre basic
45x195 mm konstruktionstræ
195 mm isolering kl. 37
Dampspærre Let- PE-folie
45x95 mm konstruktionstræ
95 mm isolering kl. 37
15 mm fibergips
18 mm fibergips

10099 Agorahaverne - AHSII

A258

Sophushaven

Tagkonstruktion murkrone gavl

Byggeplads:	Papir:	Dato:	09/03/22
Matrikel nr.:	Init: KEV	Mål:	1 : 5

FLEXMODUL
ENKELT·FLEXIBELT·MODULBYGGERI
Parallelvej 5 - DK - 7830 Vinderup -
www.flexmodul.dk
Tel. +45 9744 2333 - CVR.NR 17919075

Projektleder:
Mail:
Mobil:

C:\Users\KennethVestergaard\Documents\Centralfile_AHSII_Sophushaven - KEV_kev7SVXC.rvt
09-03-2022 15:39:59

10099
A259

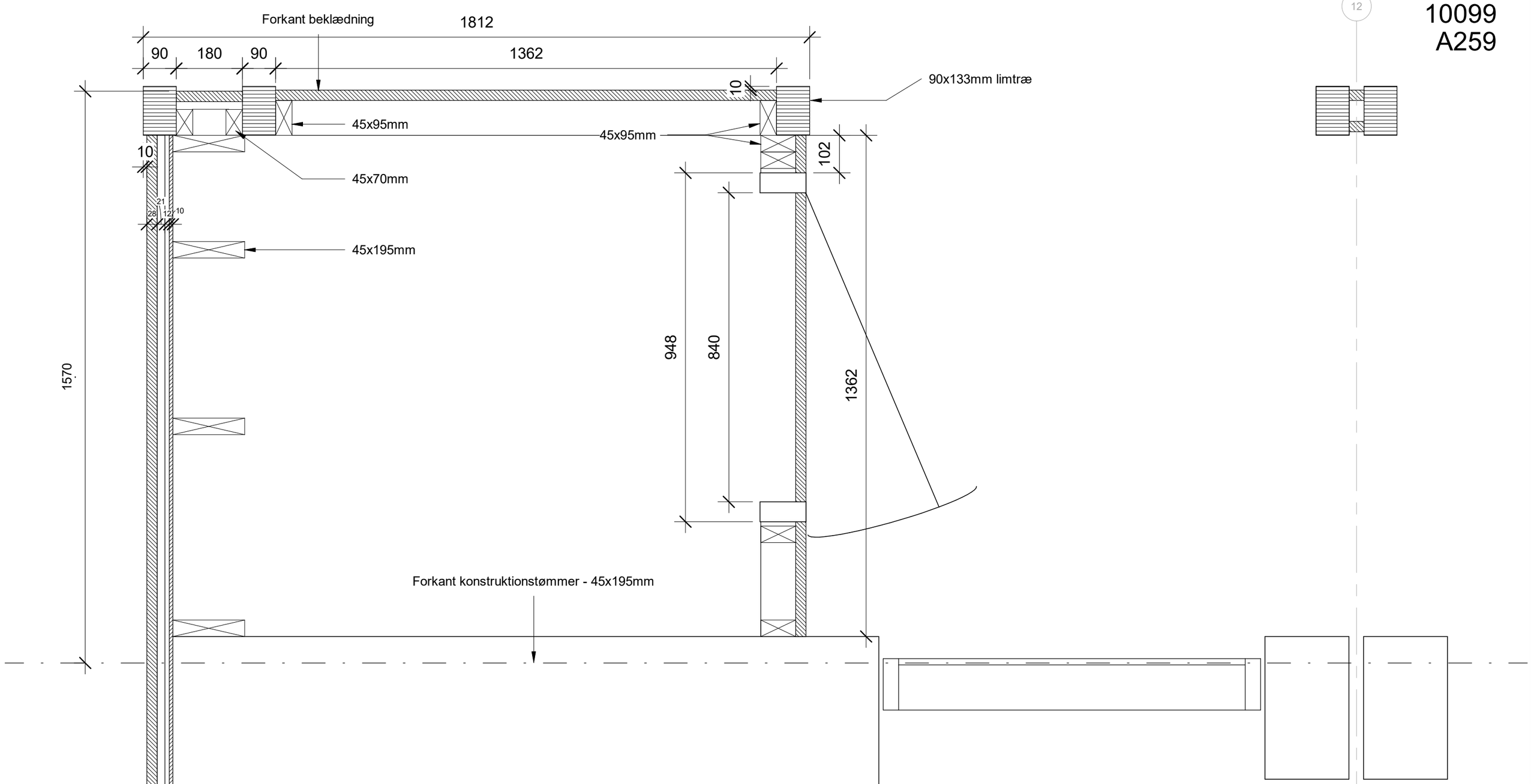

NOTE:
Skure på 1. og 2. sal monteres i produktionen.
Skure i stueplan monteres på byggepladsen.

10099 Agorahaverne - AHSII

A259

Sophushaven

Skur ved gavl

Byggeplads:	Papir:	Dato:	09/03/22
Matrikel nr.:	Init: KEV	Mål:	1 : 10

FLEXMODUL
ENKELT·FLEXIBELT·MODULBYGGERI
Parallelvej 5 - DK - 7830 Vinderup -
www.flexmodul.dk
Tel. +45 9744 2333 - CVR.NR 17919075

Projektleder:
Mail:
Mobil:

C:\Users\KennethVestergaard\Documents\Centralfile_AHSII_Sophushaven - KEV_kev7SVXC.rvt
09-03-2022 15:42:25

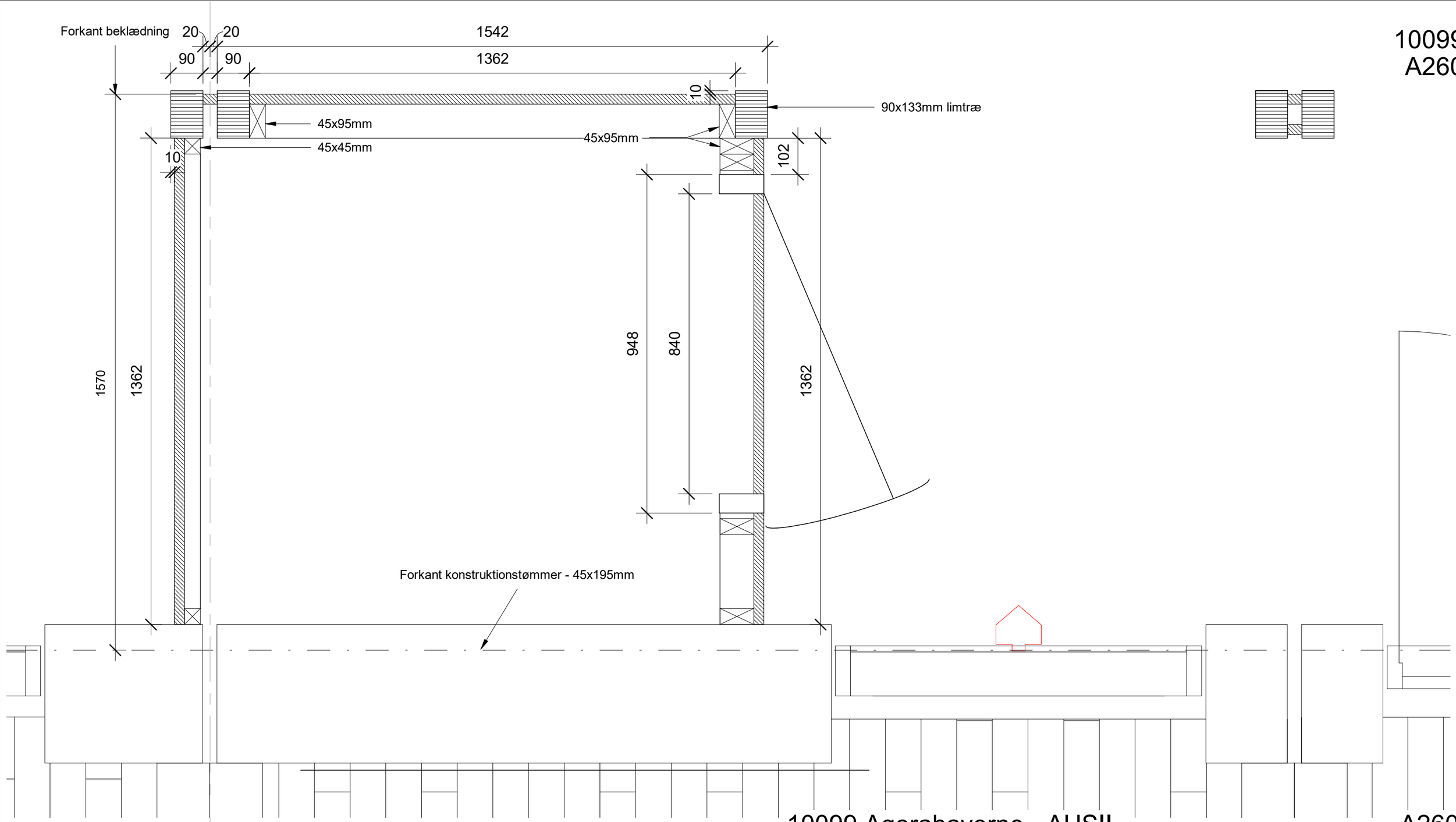

10099
A260

NOTE:
Skure på 1. og 2. sal monteres i produktionen.
Skure i stueplan monteres på byggepladsen.

13

10099 Agorahaverne - AHSII

A260

Sophushaven

Skur ved modulsamling

Byggeplads:	Papir:	Dato:	09/03/22
Matrikel nr.:	Init: KEV	Mål:	1 : 10

FLEXMODUL
ENKELT·FLEXIBELT·MODULBYGGERI
Parallelvej 5 - DK - 7830 Vinderup -
www.flexmodul.dk
Tel. +45 9744 2333 - CVR.NR 17919075

Projektleder:
Mail:
Mobil:

C:\Users\KennethVestergaard\Documents\Centralfile_AHSII_Sophushaven - KEV_kev7SVXC.rvt
09-03-2022 15:43:48

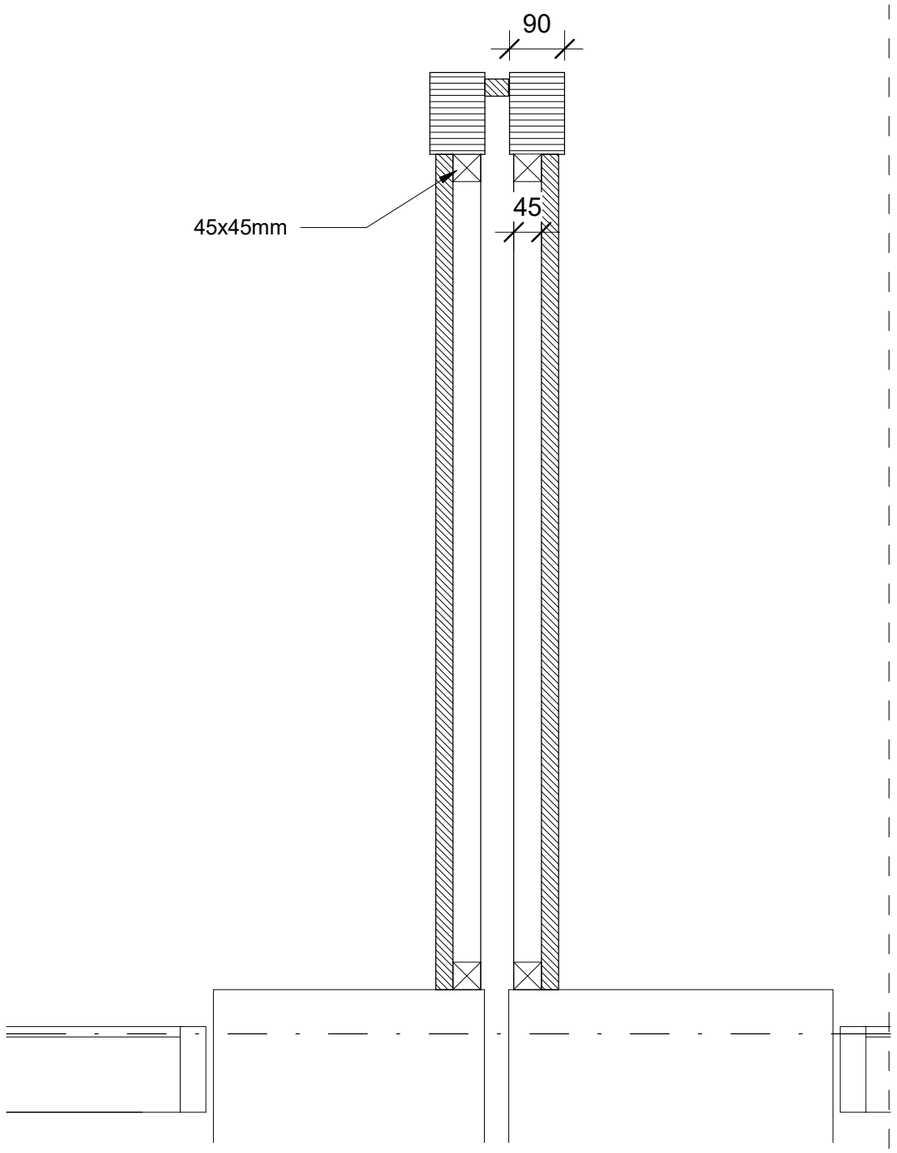

NOTE:
Bredde på modul afkortet på tegningen

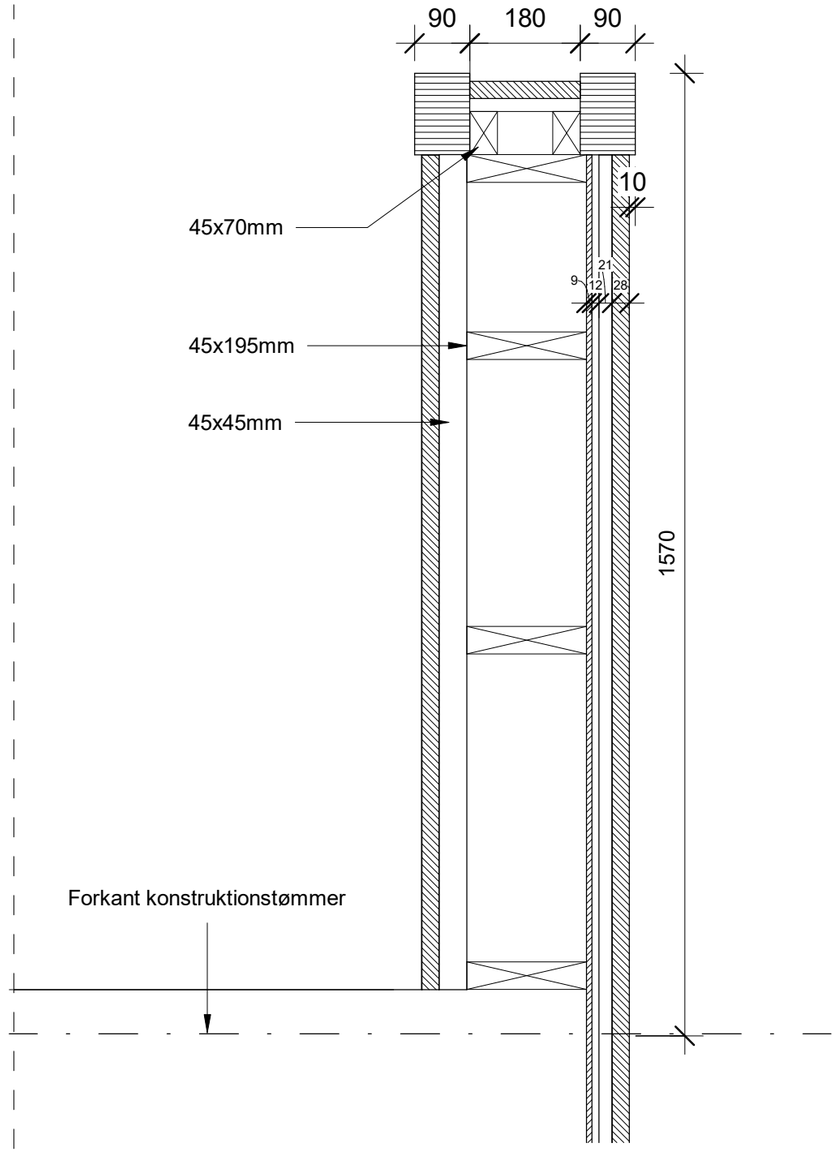

NOTE:
Skure på 1. og 2. sal monteres i produktionen.
Skure i stueplan monteres på byggepladsen.

10099 Agorahaverne - AHSII

A261

Sophushaven

Skurvæg ved lejlighedsskel

Byggeplads:	Papir:	Dato:	09/03/22
Matrikel nr.:	Init: KEV	Mål:	1 : 10

FLEXMODUL
ENKELT·FLEXIBELT·MODULBYGGERI

Parallelvej 5 - DK - 7830 Vinderup -
www.flexmodul.dk
Tel. +45 9744 2333 - CVR.NR 17919075

Projektleder:
Mail:
Mobil:

C:\Users\KennethVestergaard\Documents\Centralfile_AHSII_Sophushaven - KEV_kev7SVXC.rvt
09-03-2022 15:44:23

10099
A262

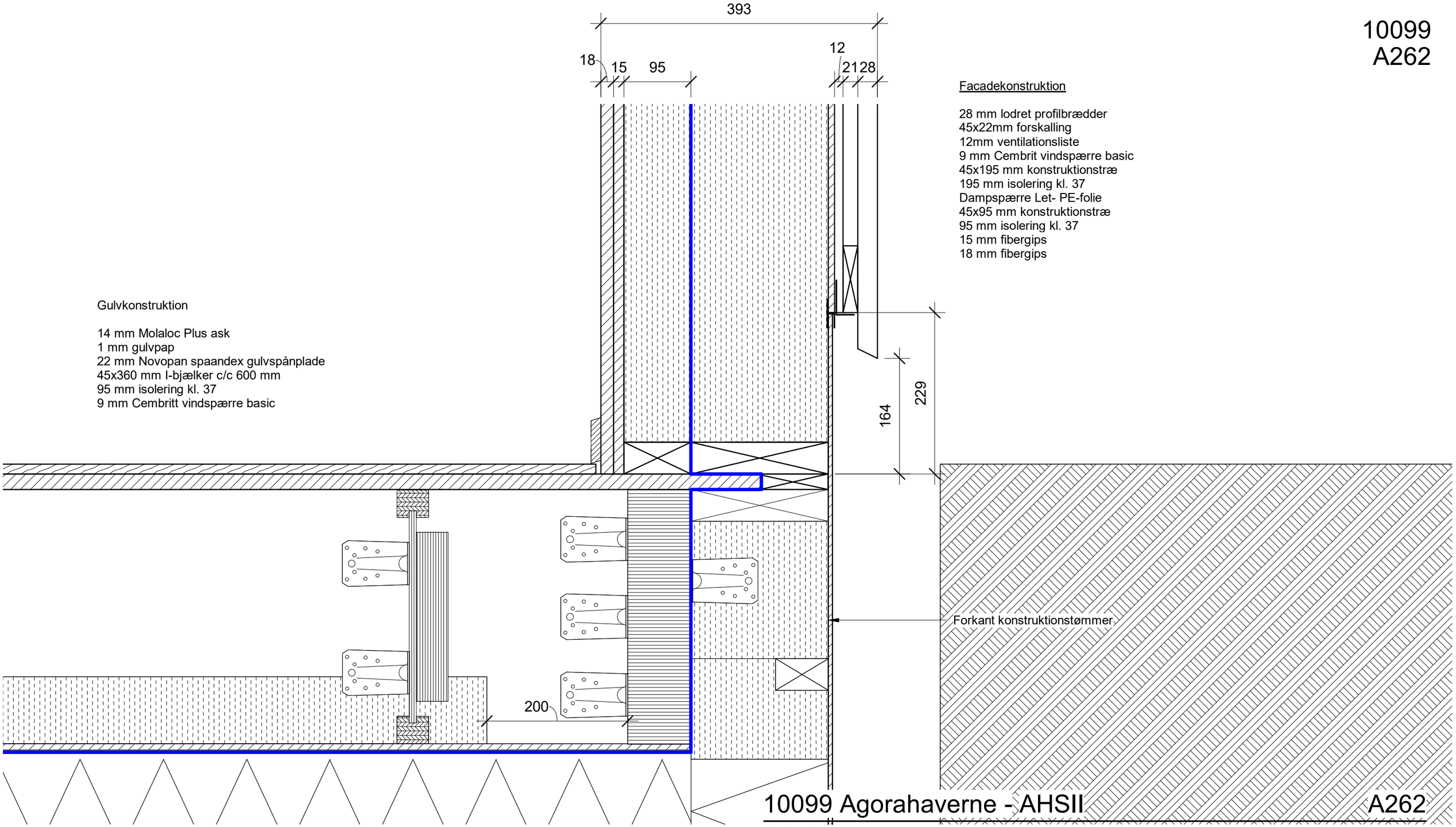

Facadekonstruktion

28 mm lodret profilbrædder
45x22mm forskalling
12mm ventilationsliste
9 mm Cembrit vindspærre basic
45x195 mm konstruktionstræ
195 mm isolering kl. 37
Dampspærre Let- PE-folie
45x95 mm konstruktionstræ
95 mm isolering kl. 37
15 mm fibergips
18 mm fibergips

Gulvkonstruktion

14 mm Molaloc Plus ask
1 mm gulvpap
22 mm Novopan spaandex gulvspånplade
45x360 mm I-bjælker c/c 600 mm
95 mm isolering kl. 37
9 mm Cembritt vindspærre basic

10099 Agorahaverne - AHSII

A262

Sophushaven

Gulv v. terrasse

Byggeplads:	Papir:	Dato:	09/03/22
Matrikel nr.:	Init: KEV	Mål:	1 : 5

FLEXMODUL
ENKELT·FLEXIBELT·MODULBYGGERI
Parallelvej 5 - DK - 7830 Vinderup -
www.flexmodul.dk
Tel. +45 9744 2333 - CVR.NR 17919075

Projektleder:
Mail:
Mobil:

C:\Users\KennethVestergaard\Documents\Centralfile_AHSII_Sophushaven - KEV_kev7SVXC.rvt
09-03-2022 15:45:08

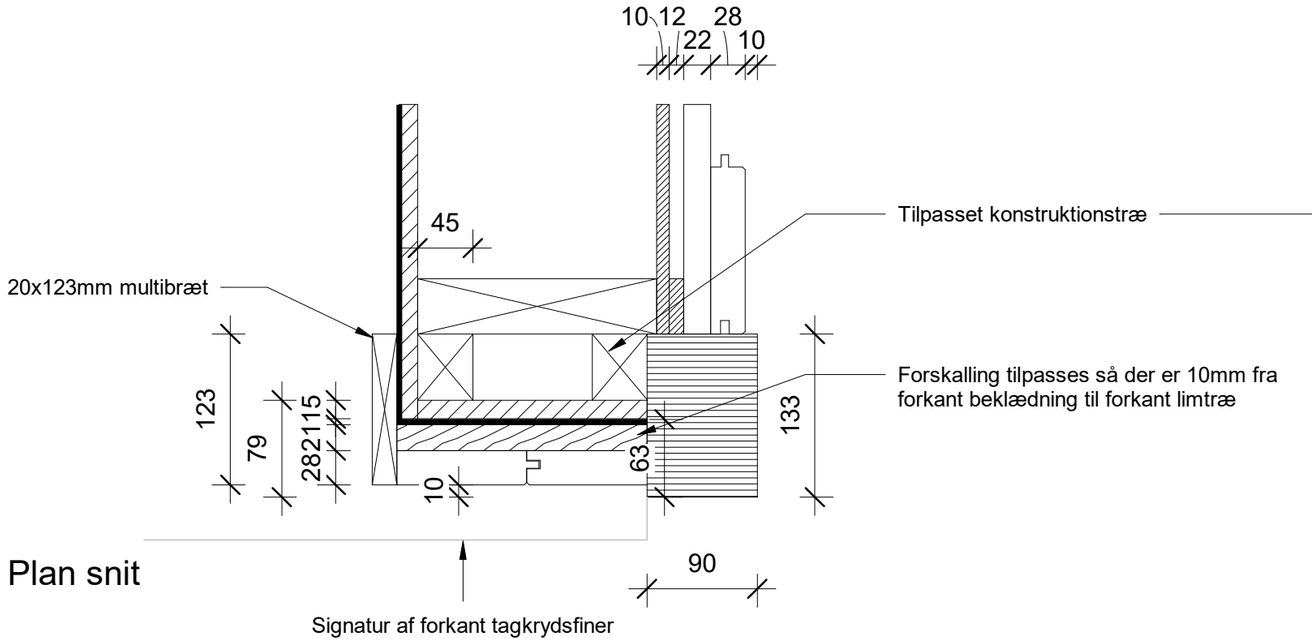

Plan snit

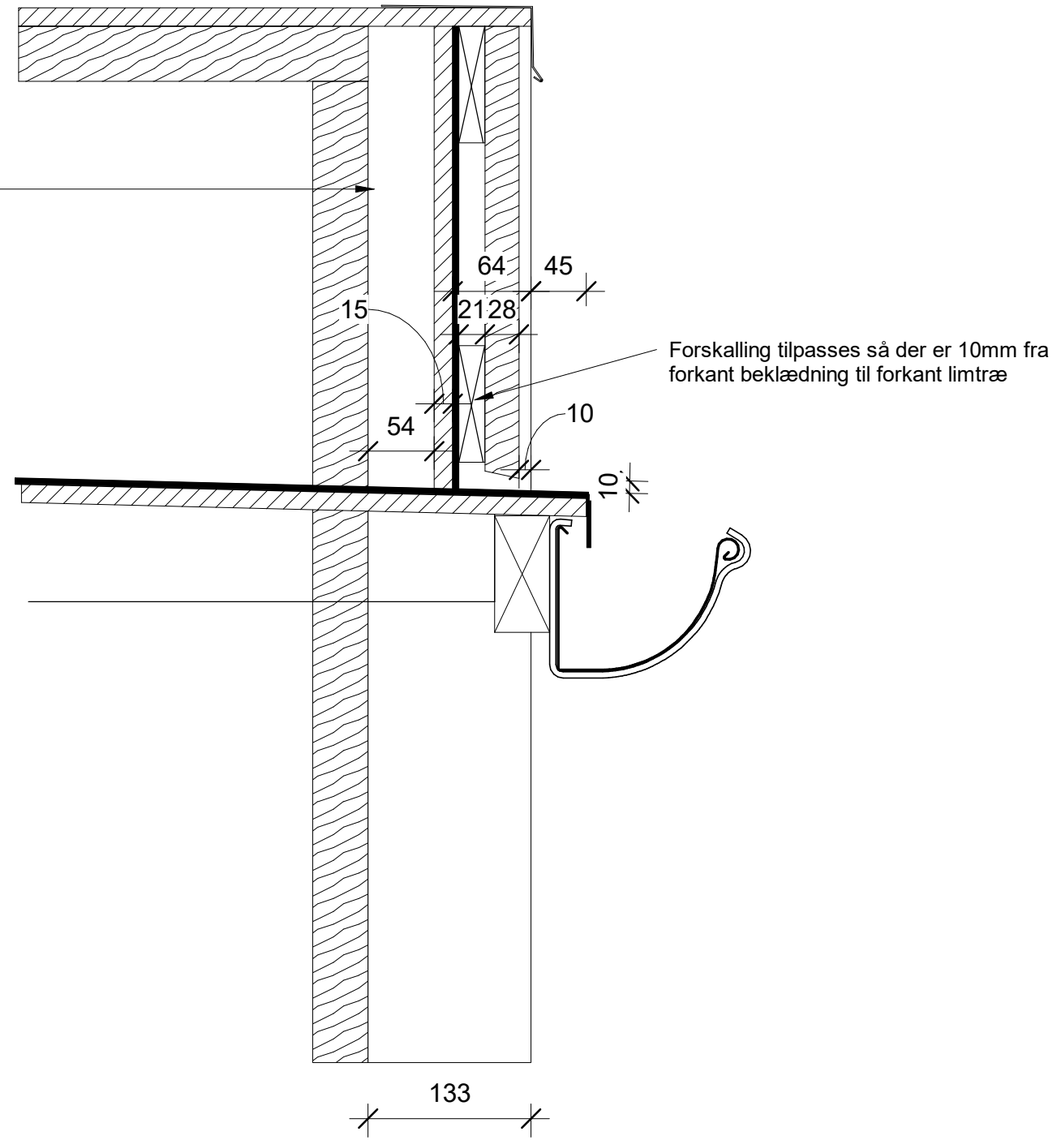

Lodret snit

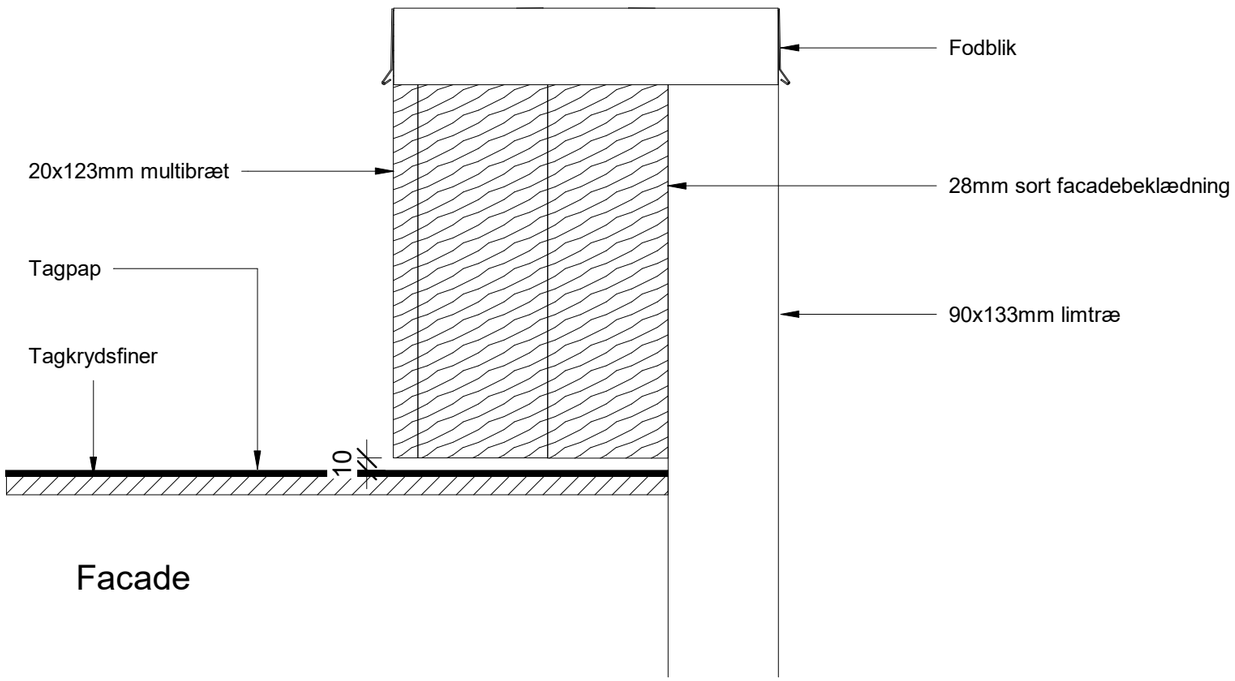

Facade

10099 Agorahaverne - AHSII

A263

Sophushaven

Murkrone tagrende

Byggeplads:	Papir:	Dato:	09/03/22
Matrikel nr.:	Init: KEV	Mål:	1 : 5

FLEXMODUL
ENKELT·FLEXIBELT·MODULBYGGERI
Parallelvej 5 - DK - 7830 Vinderup -
www.flexmodul.dk
Tel. +45 9744 2333 - CVR.NR 17919075

Projektleder:
Mail:
Mobil:

C:\Users\KennethVestergaard\Documents\Centralfile_AHSII_Sophushaven - KEV_kev7SVXC.rvt
09-03-2022 15:45:23